APÉNDICE C

ESQUEMAS DE PROCESO

FIGURA C-1. UNIDAD VACÍO: HORNOS

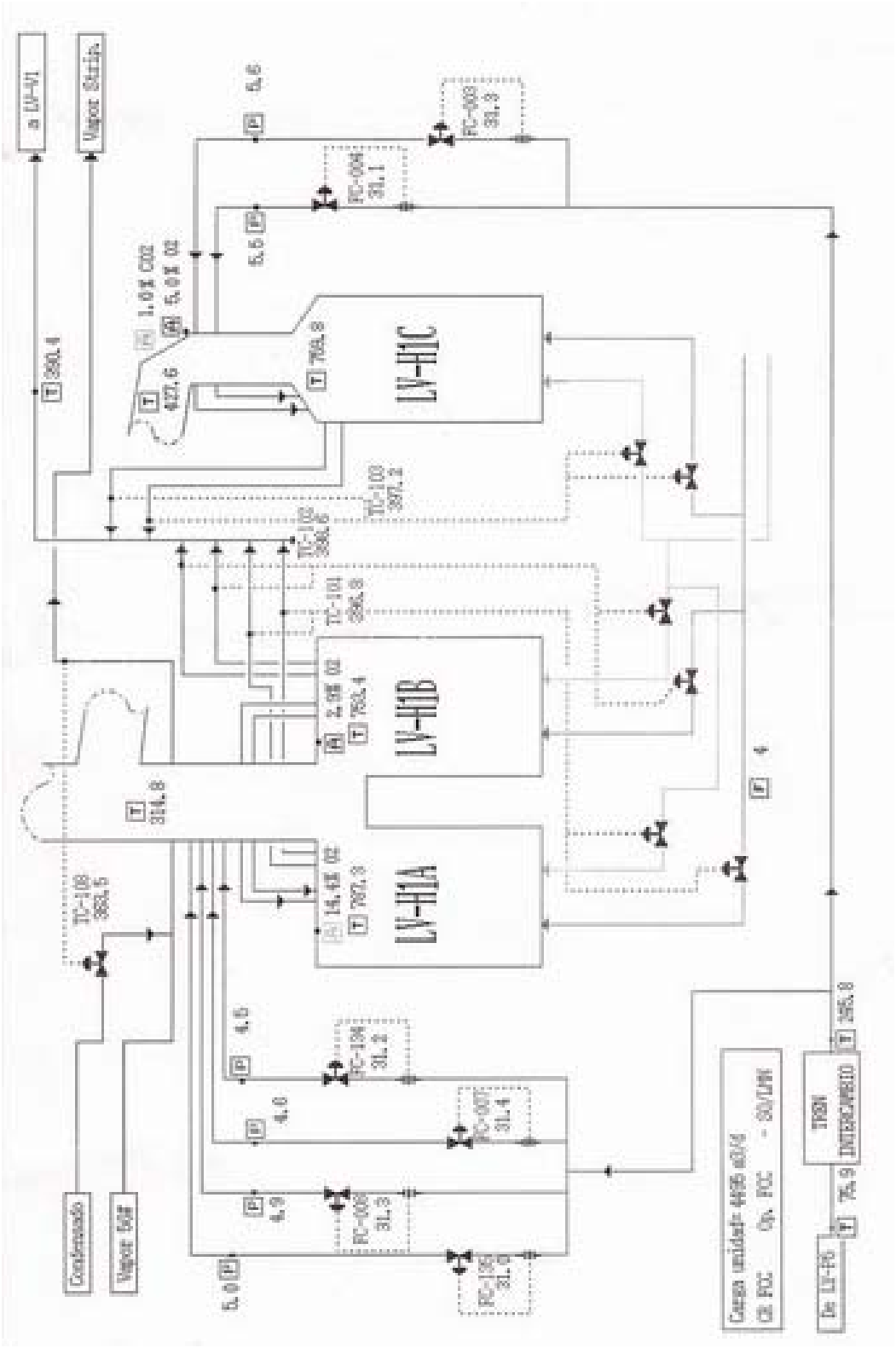

FIGURA C-2. UNIDAD VACÍO: HORNO LV-H1A

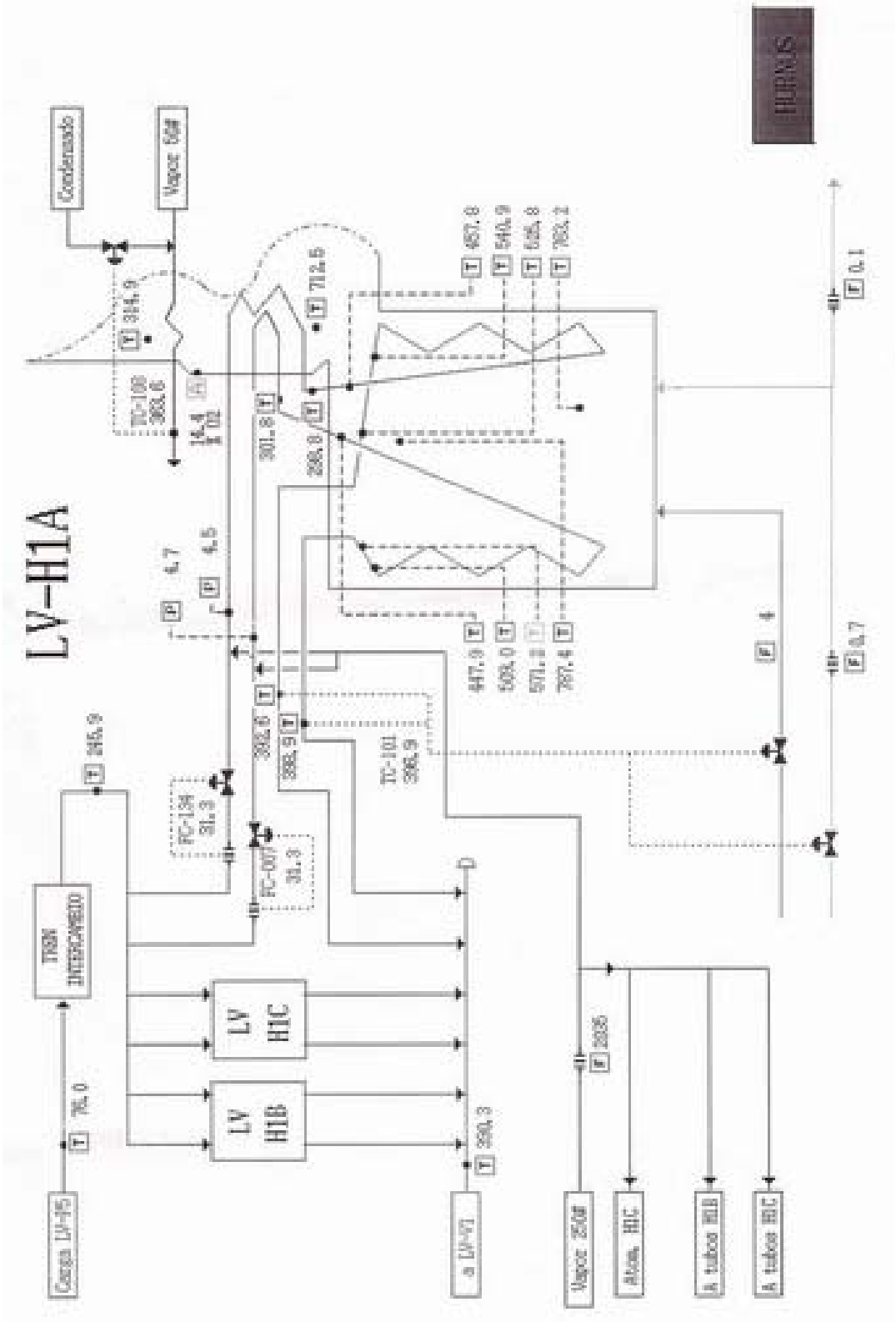

FIGURA C-3. UNIDAD VACÍO: HORNO LV-H1B

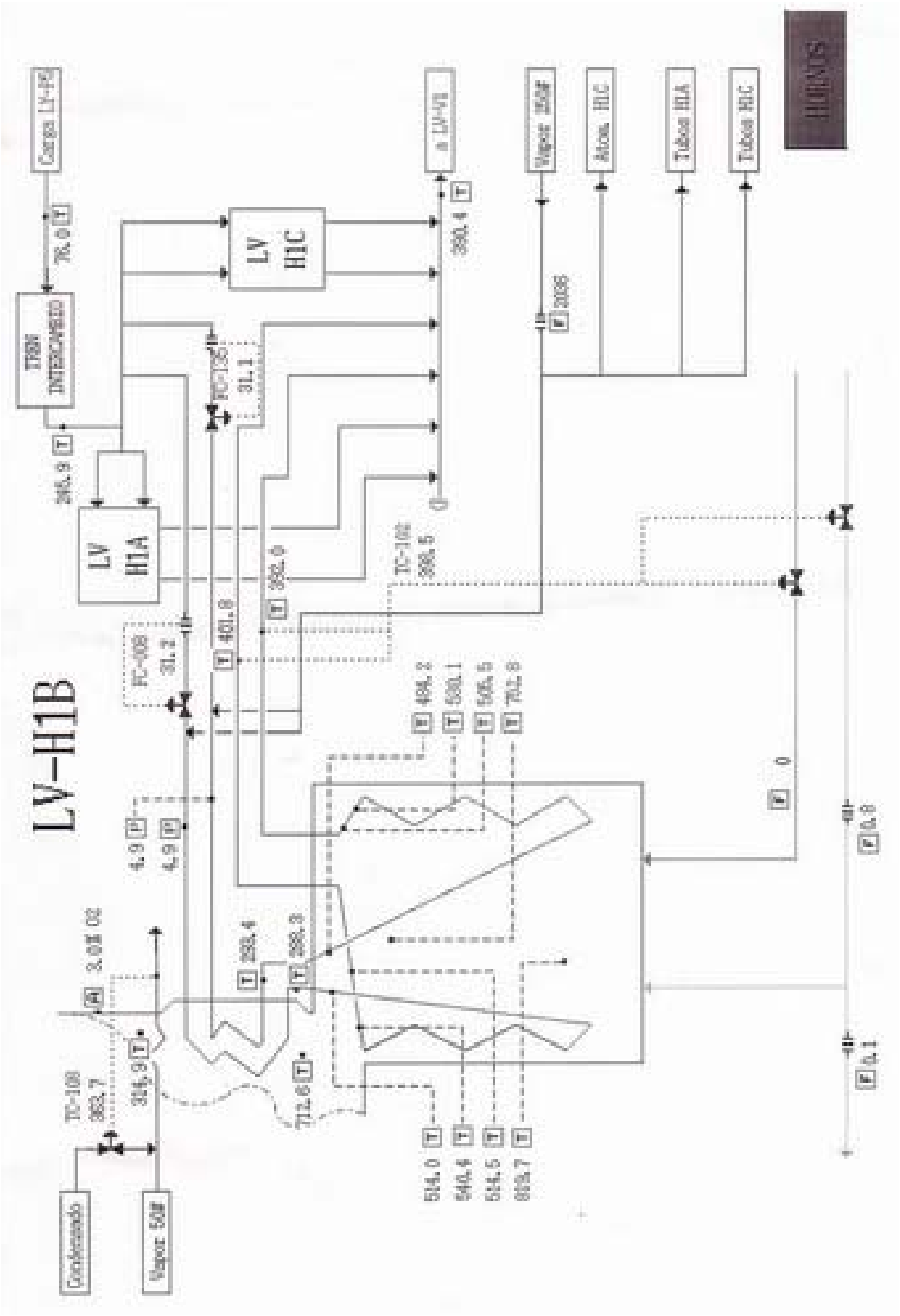

FIGURA C-4. UNIDAD VACÍO: HORNO LV-H1C

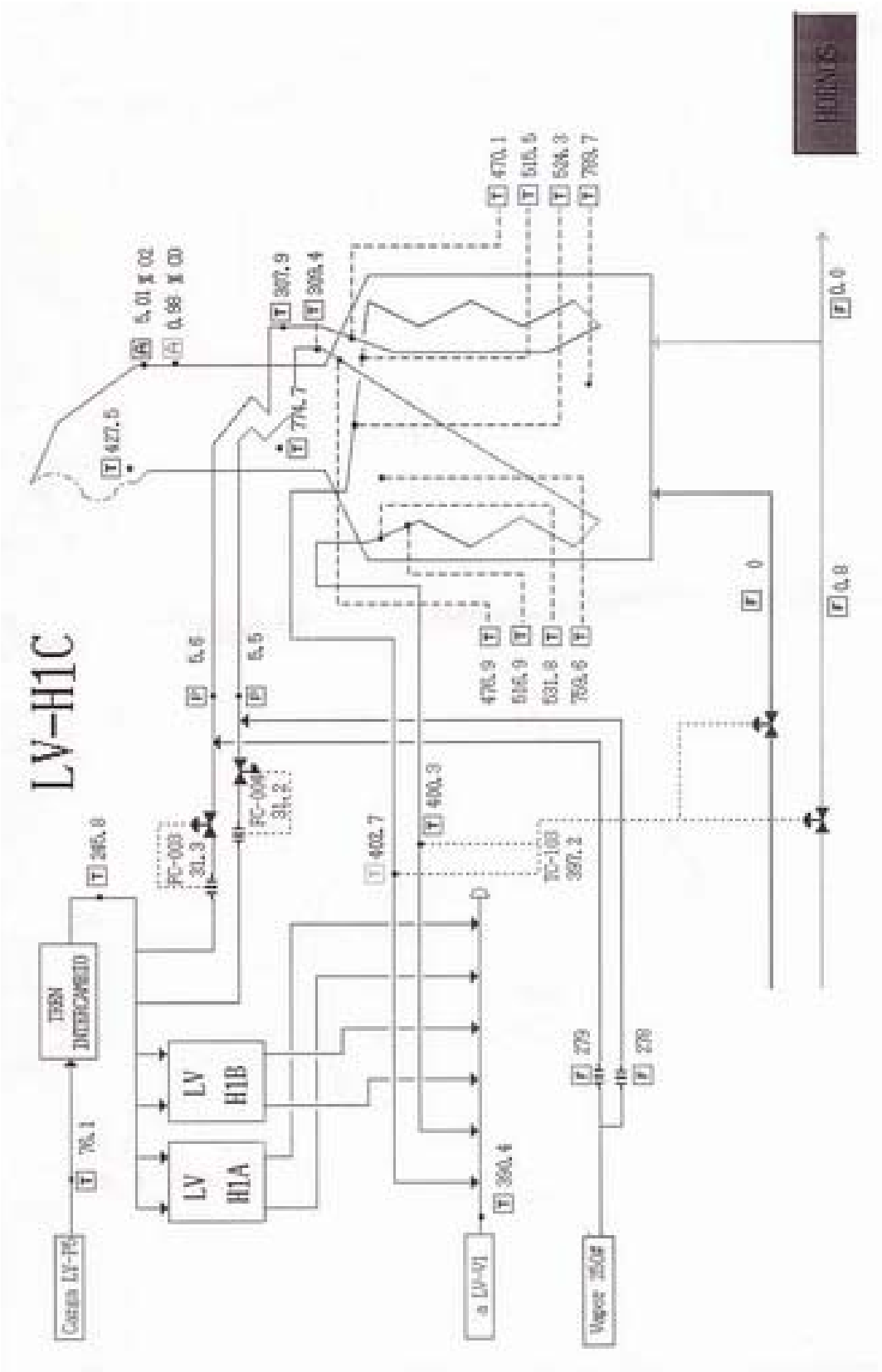

FIGURA C-5. UNIDAD VACÍO: CABEZA V1, VGO y RI

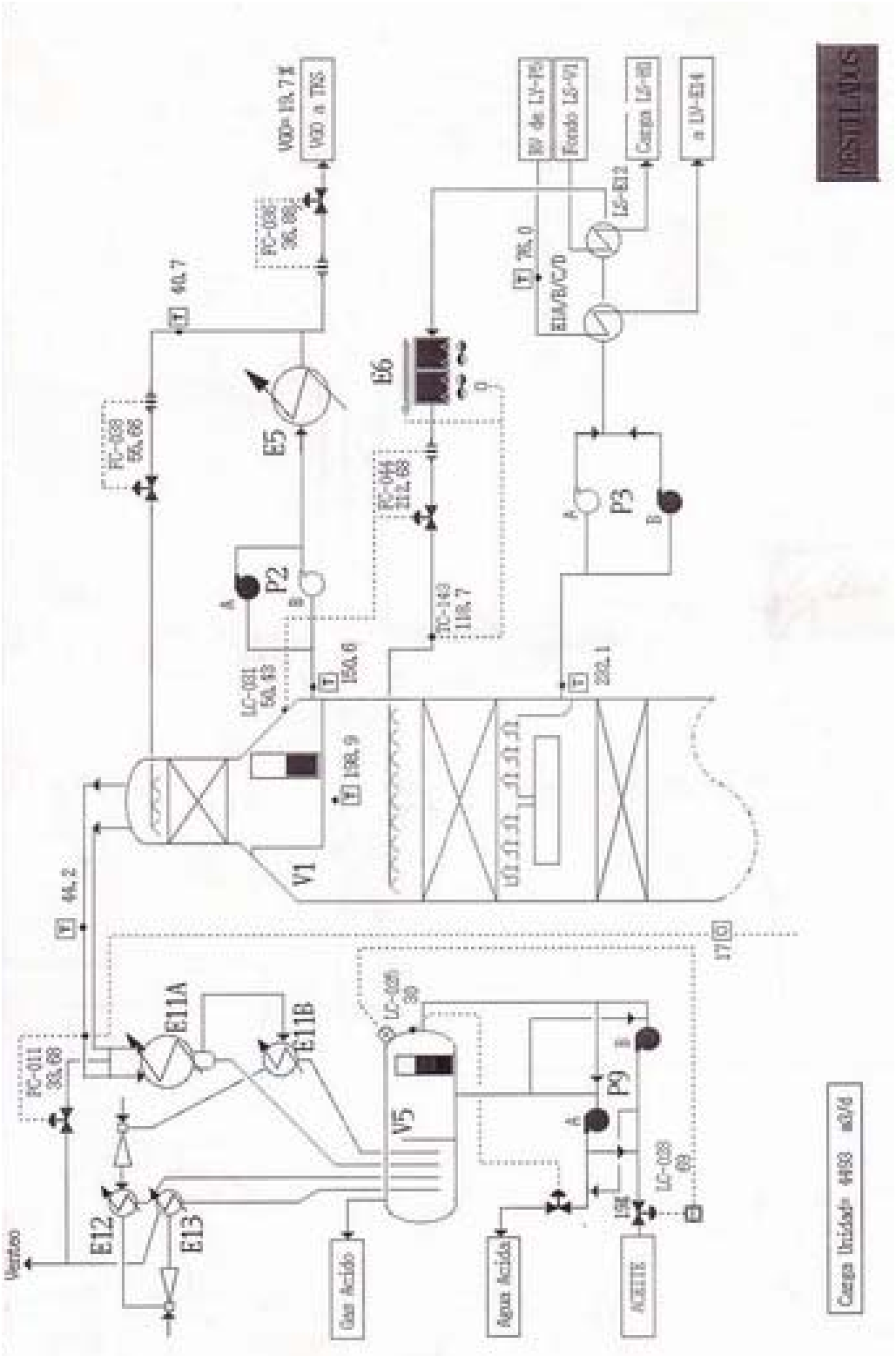

FIGURA C-6. UNIDAD VACÍO: EXTRACCIÓN DE DESTILADOS

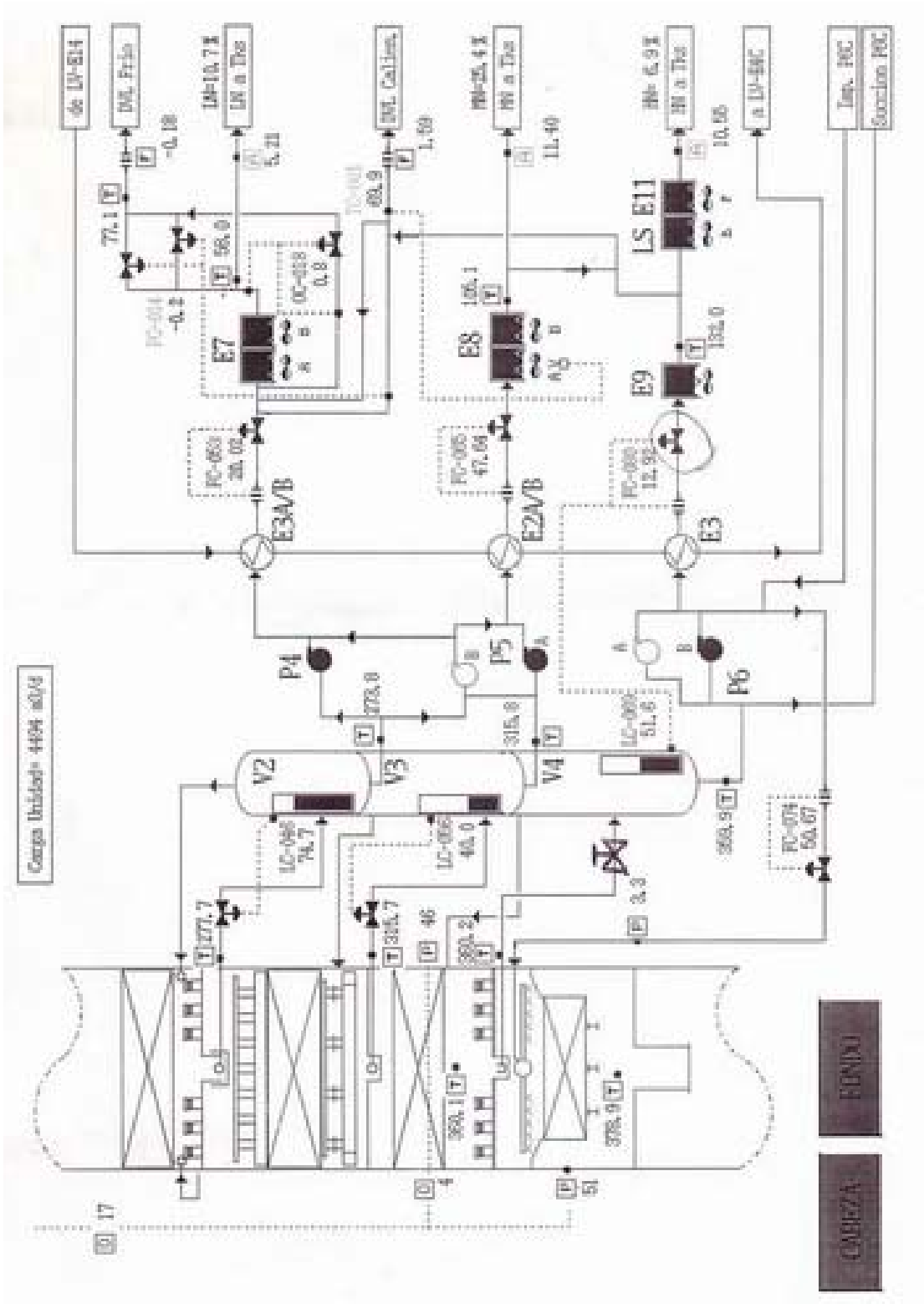

FIGURA C-7. UNIDAD VACÍO: FONDO

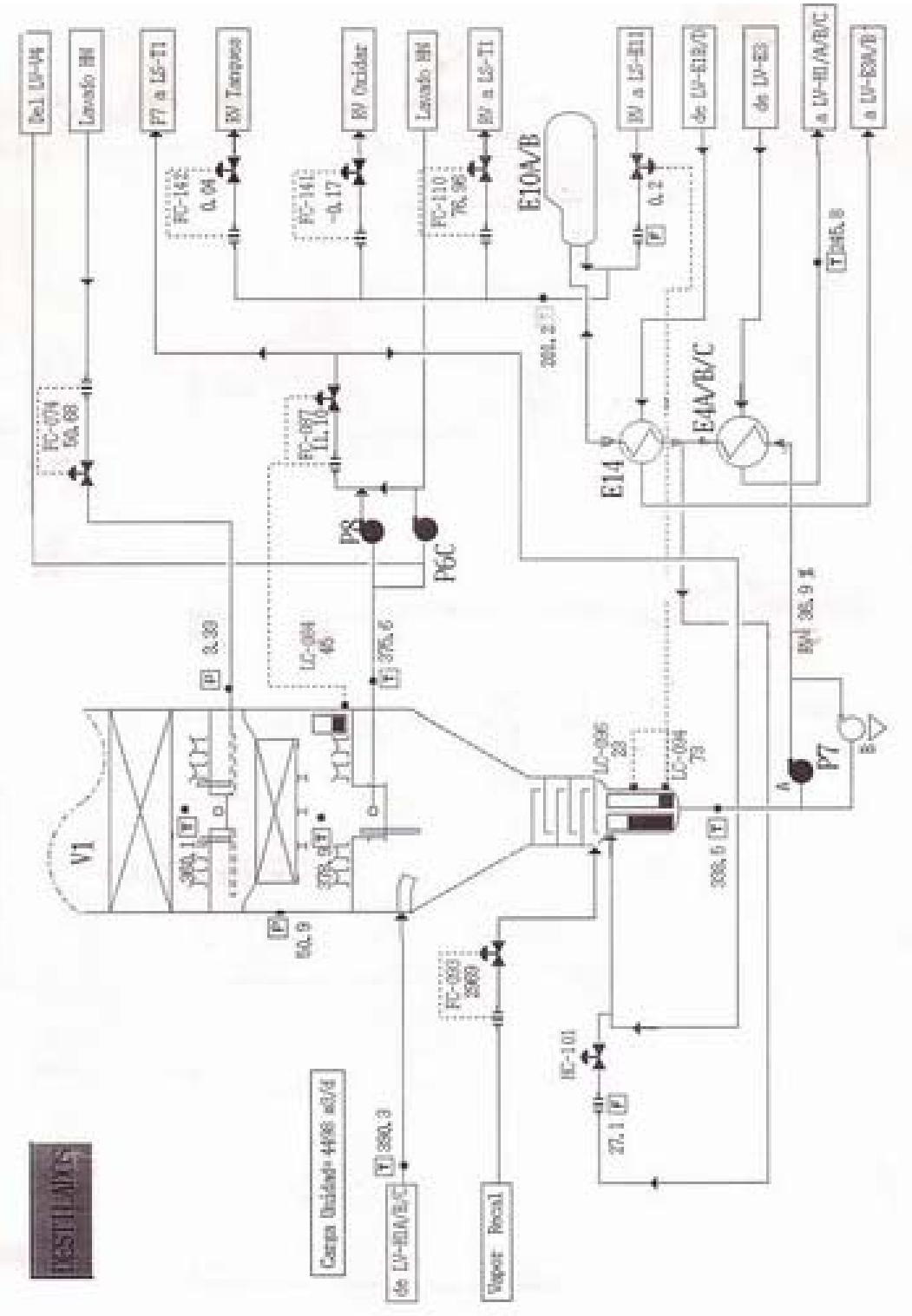

FIGURA C-8. UNIDAD DESASFALTADO: EXTRACCIÓN

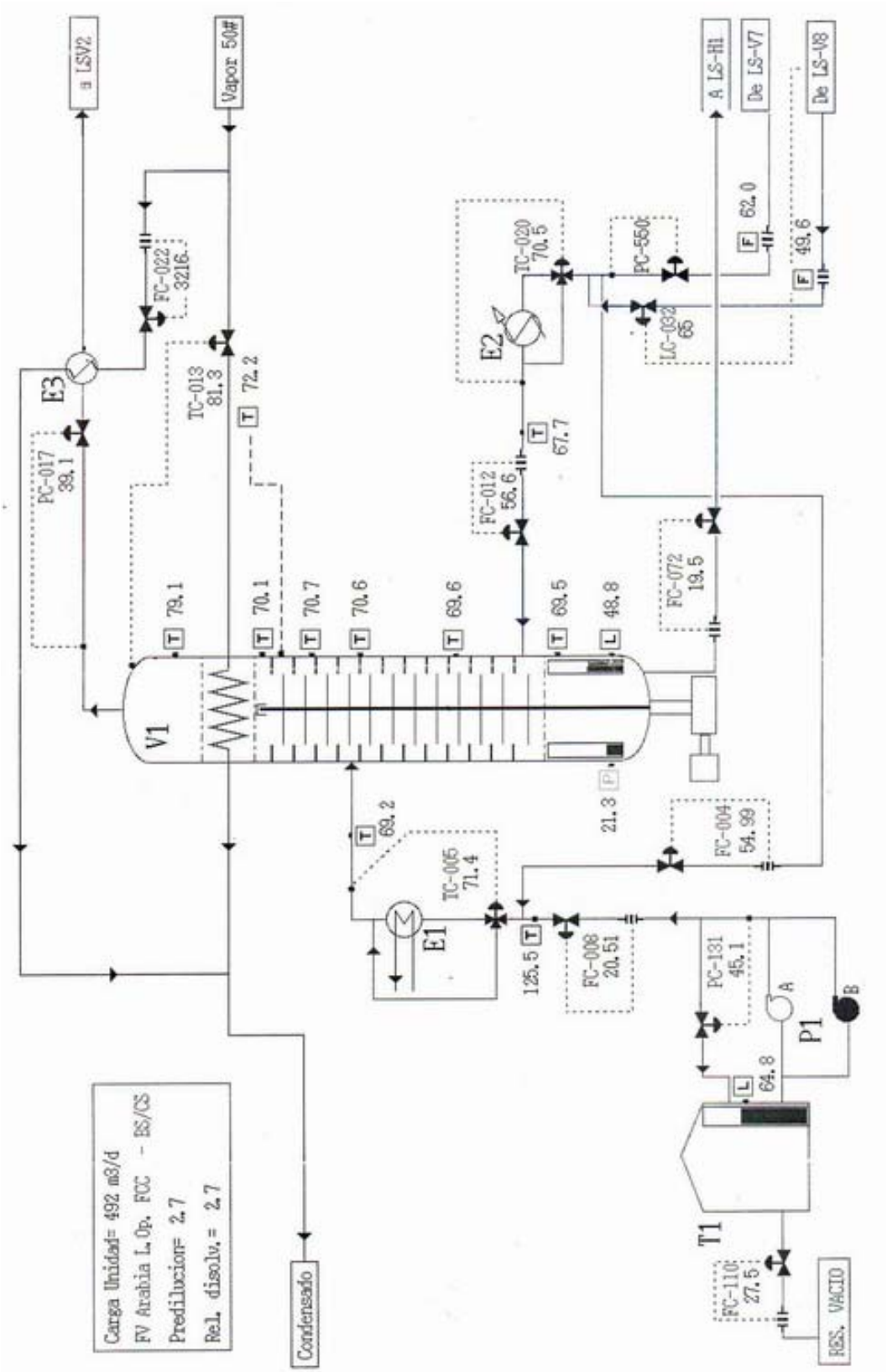

FIGURA C-9. UNIDAD DESASFALTADO: ZONA DE D.A.O.

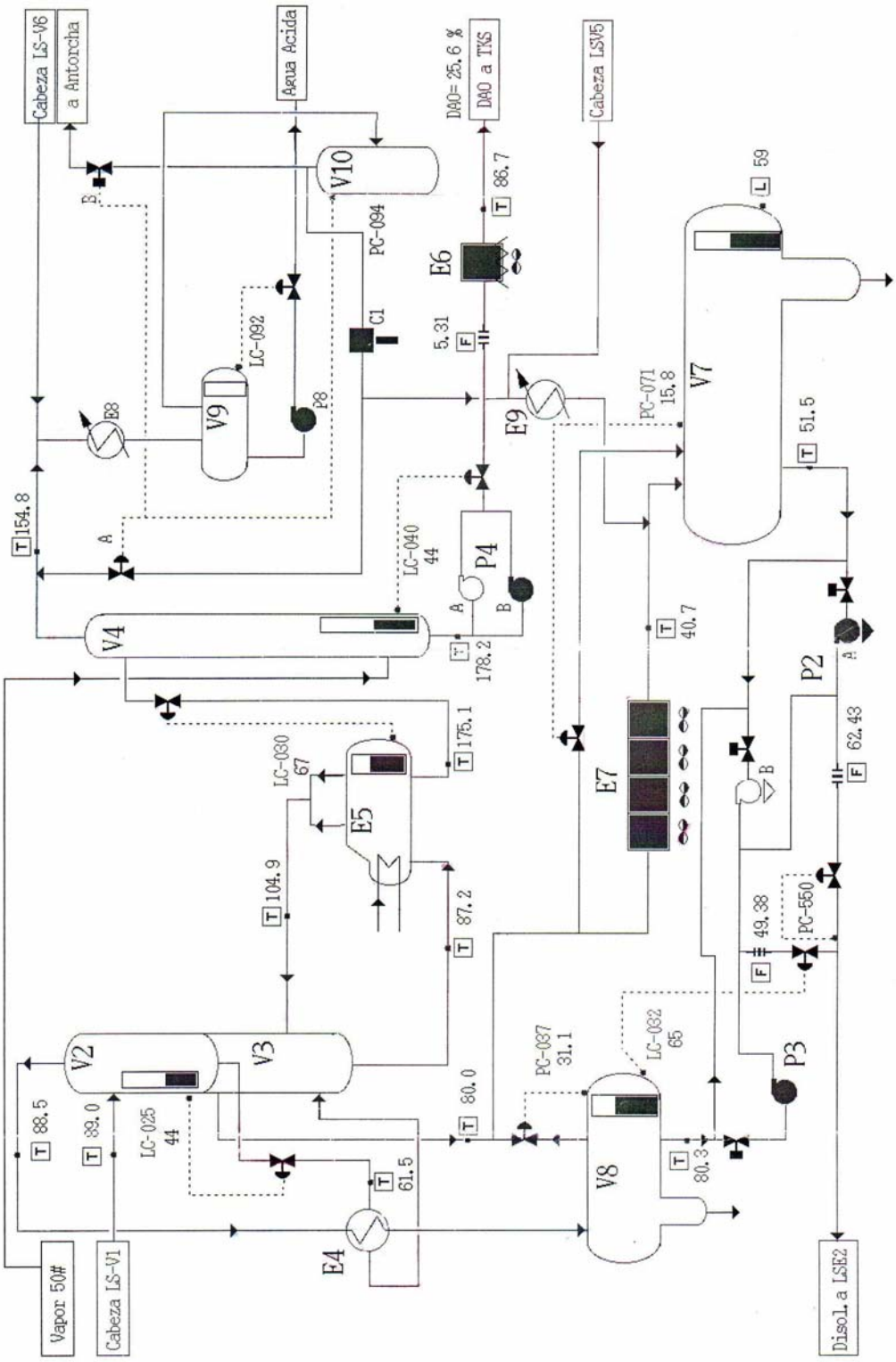

FIGURA C-10. UNIDAD DESASFALTADO: ZONA DE ASFALTO

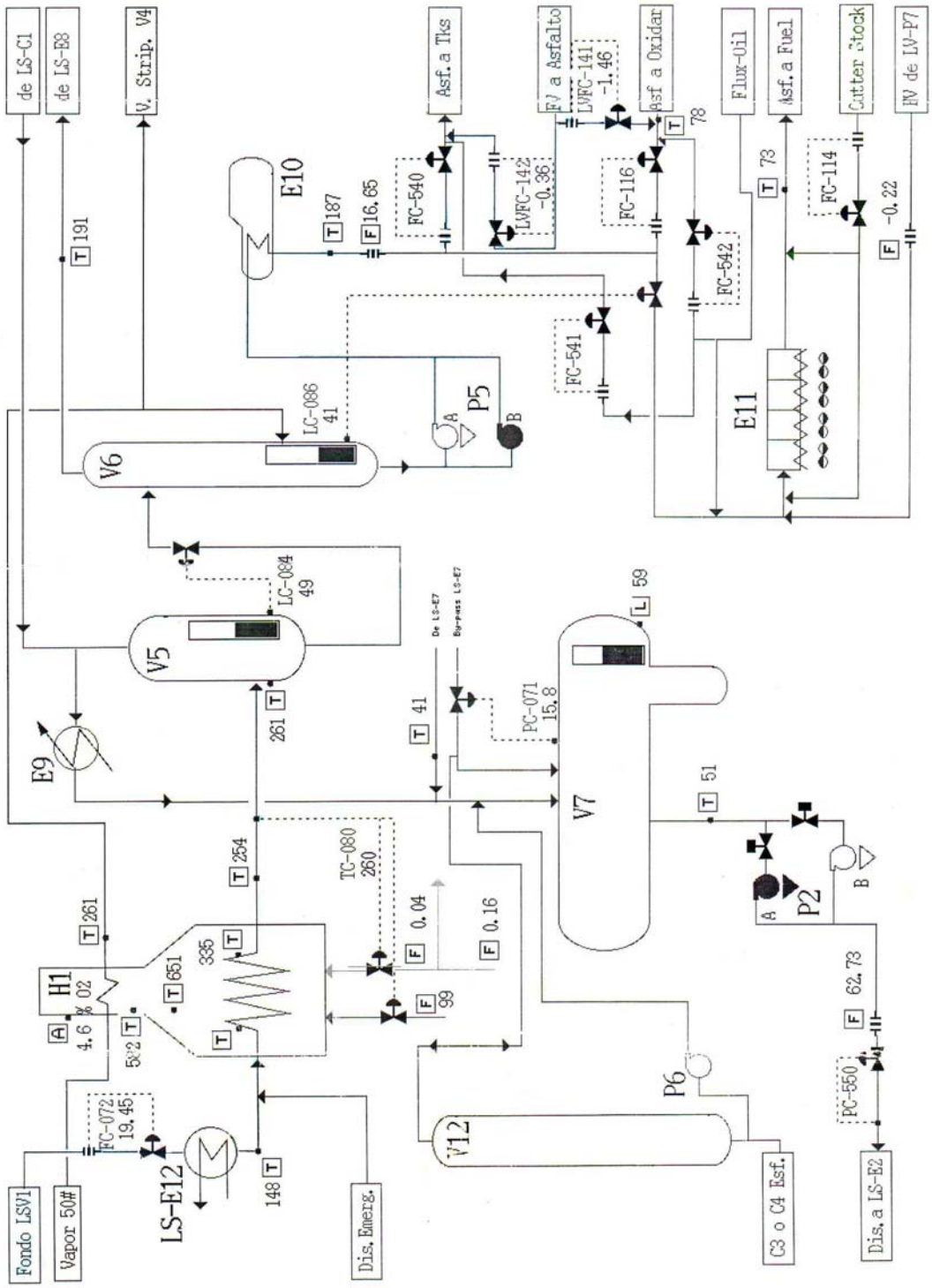

FIGURA C-11. UNIDAD FURFURAL: EXTRACCIÓN

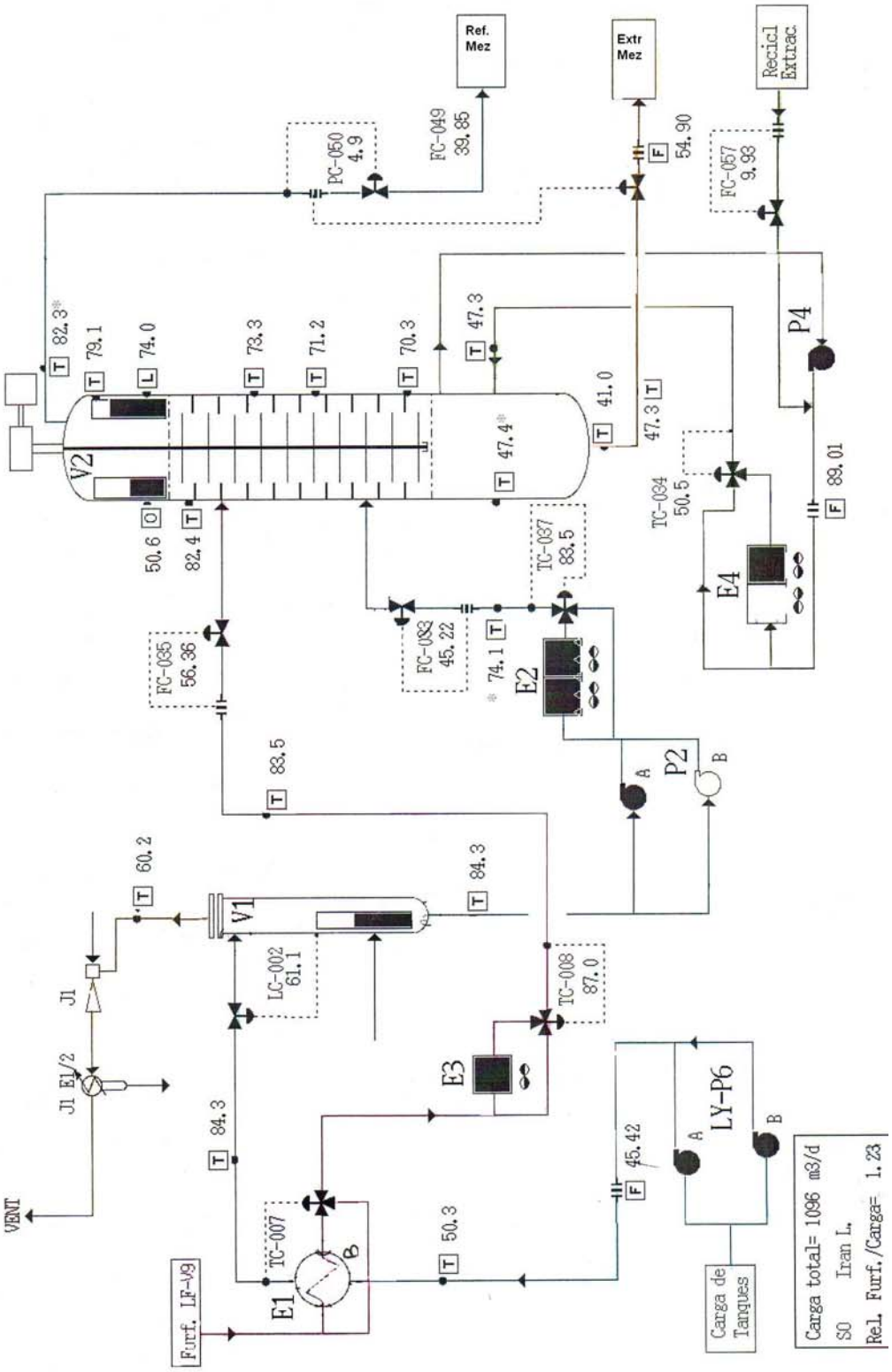

FIGURA C-12. UNIDAD FURFURAL: ZONA DE REFINADO

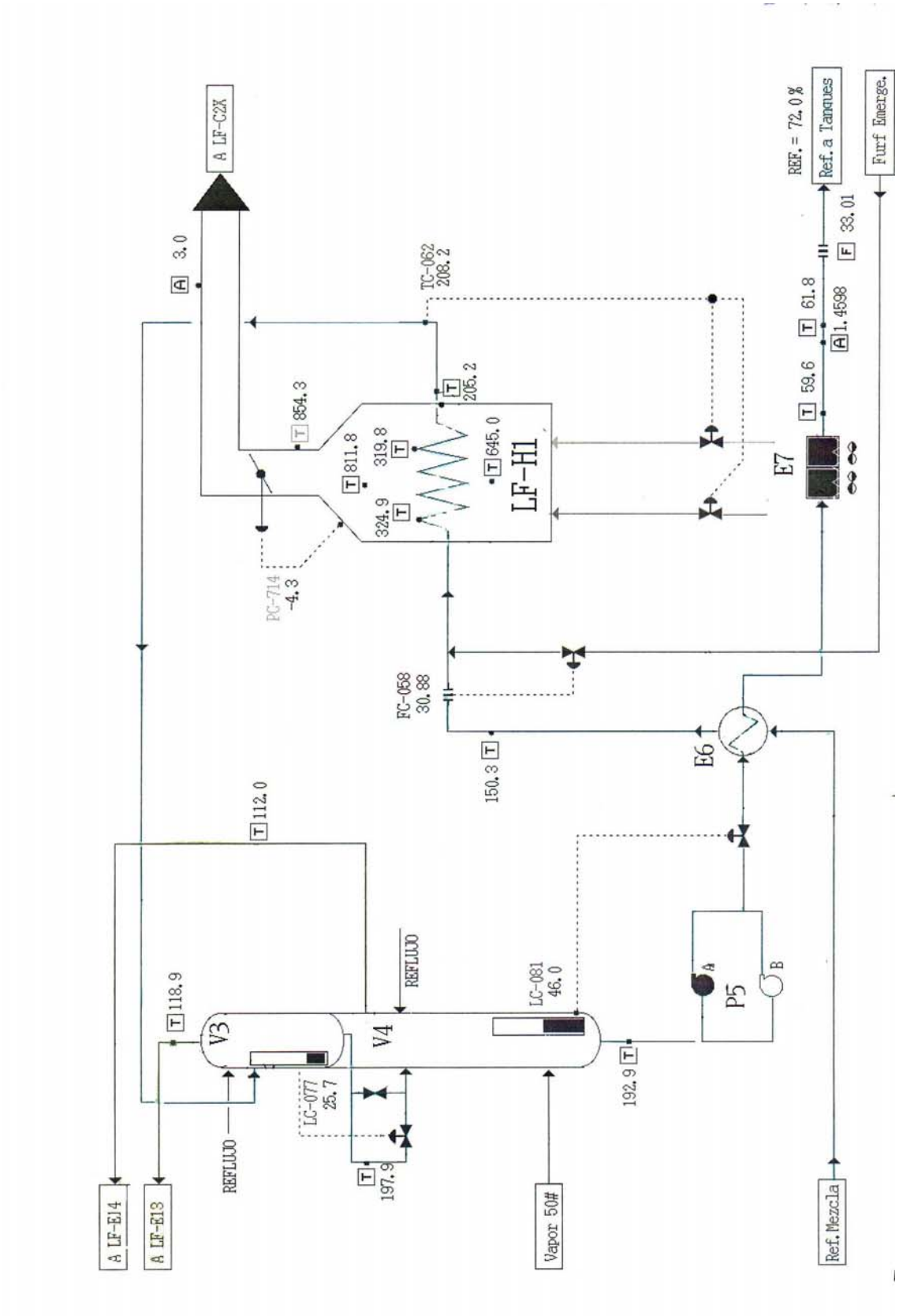

FIGURA C-13. UNIDAD FURFURAL: ZONA DE EXTRACTO

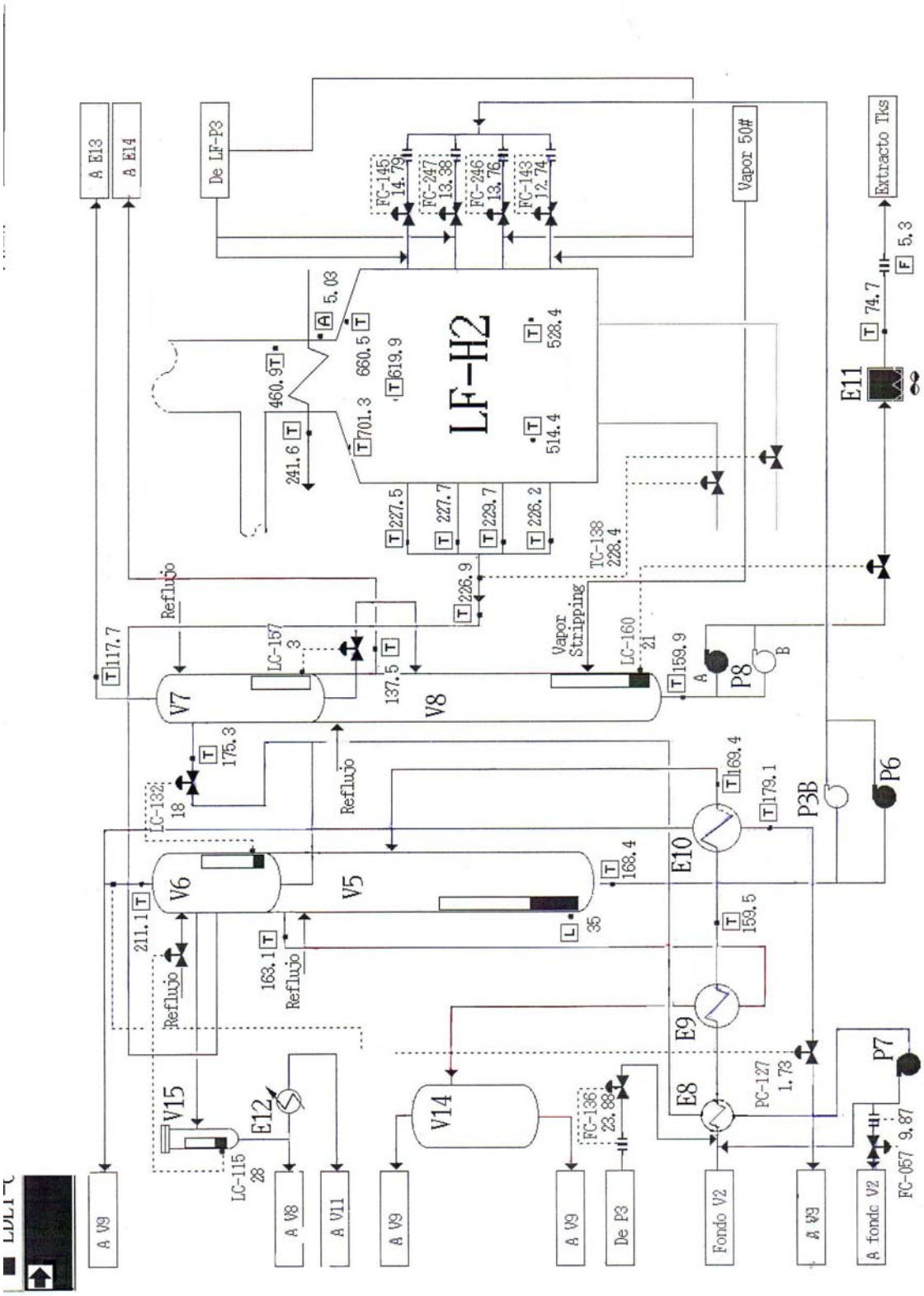

FIGURA C-14. UNIDAD FURFURAL: ZONA DE DISOLVENTE

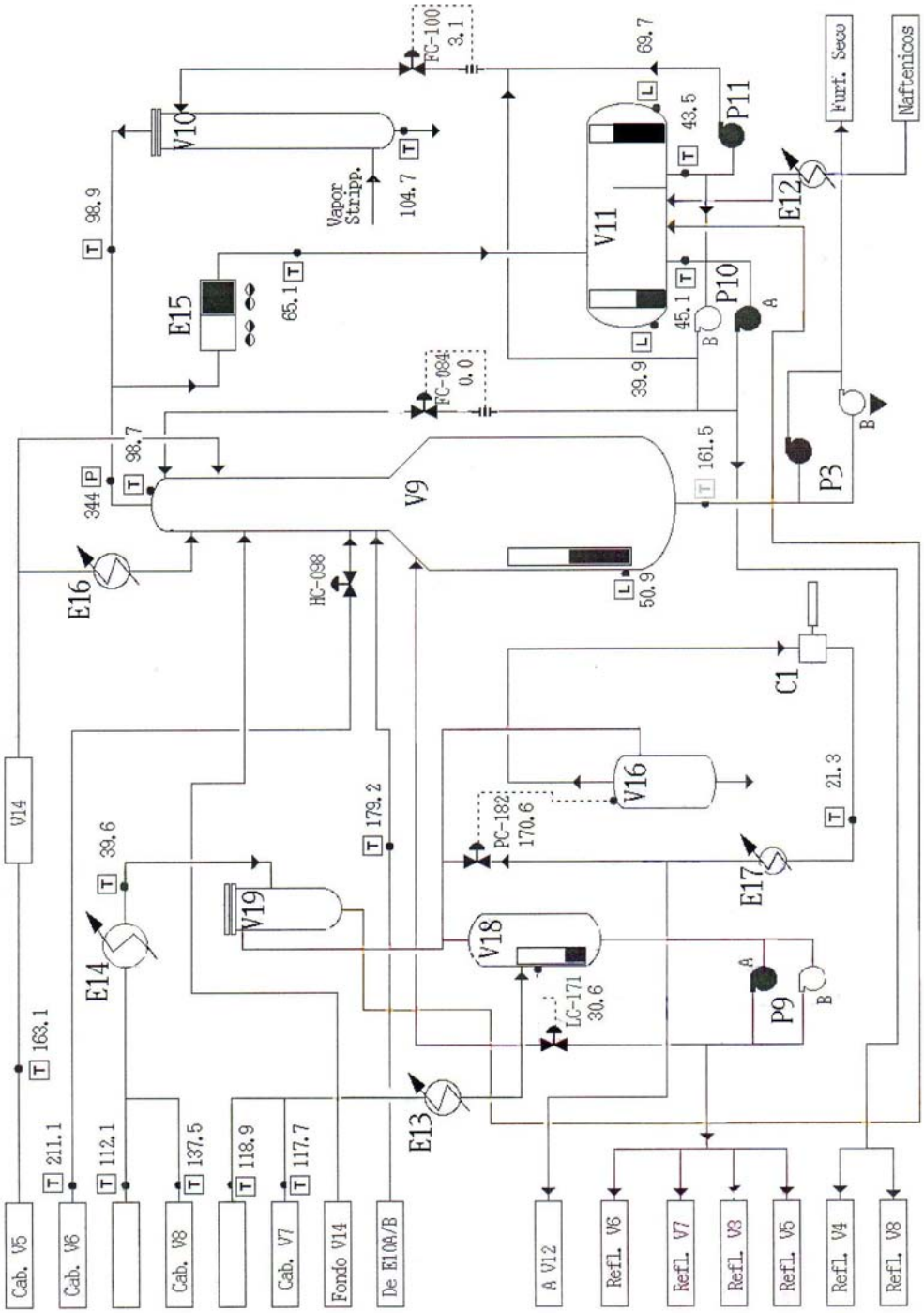

FIGURA C-15. UNIDAD FURFURAL: HORNOS

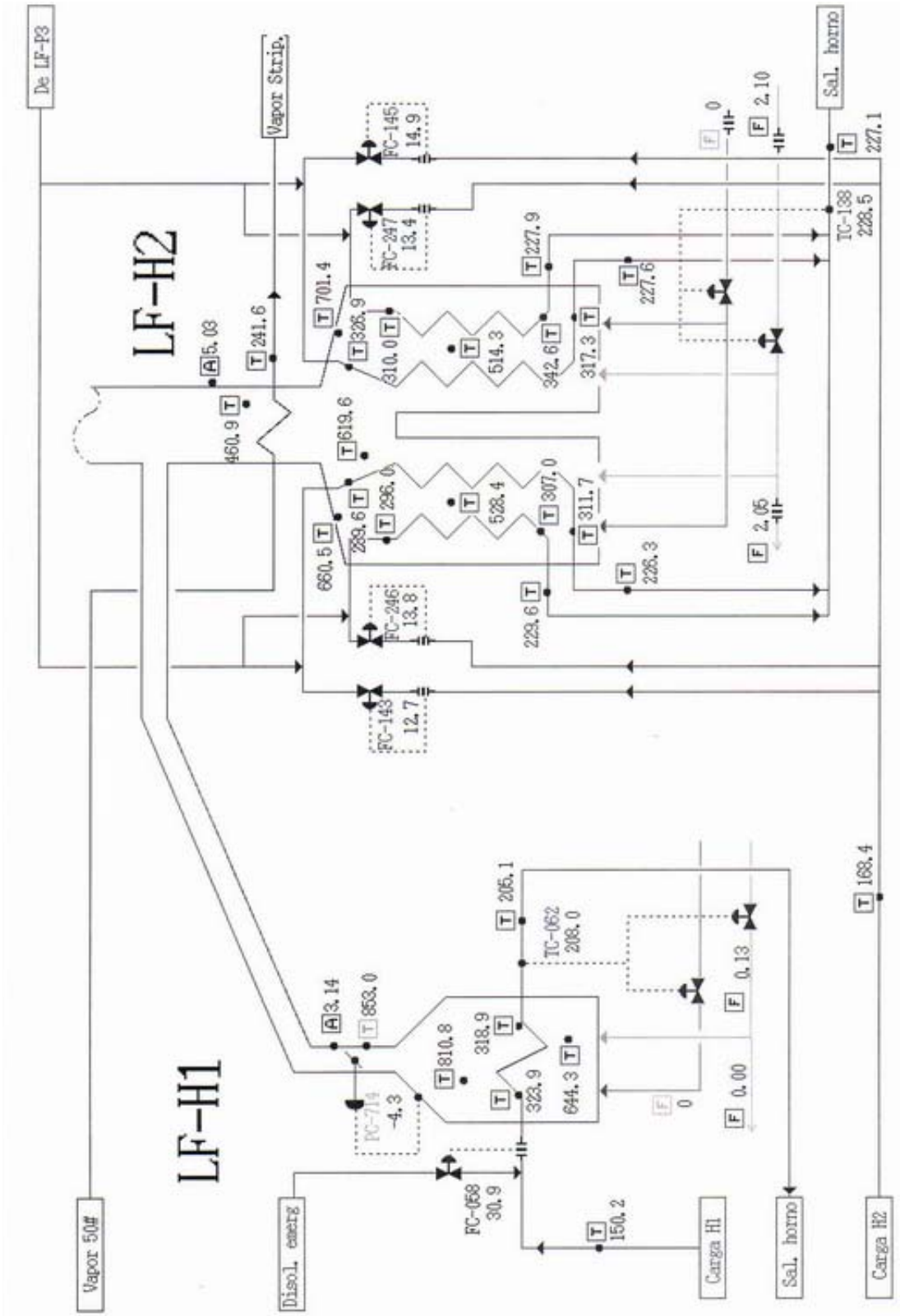

FIGURA C-16. UNIDAD GULFINISHING: ZONA DE REACCIÓN

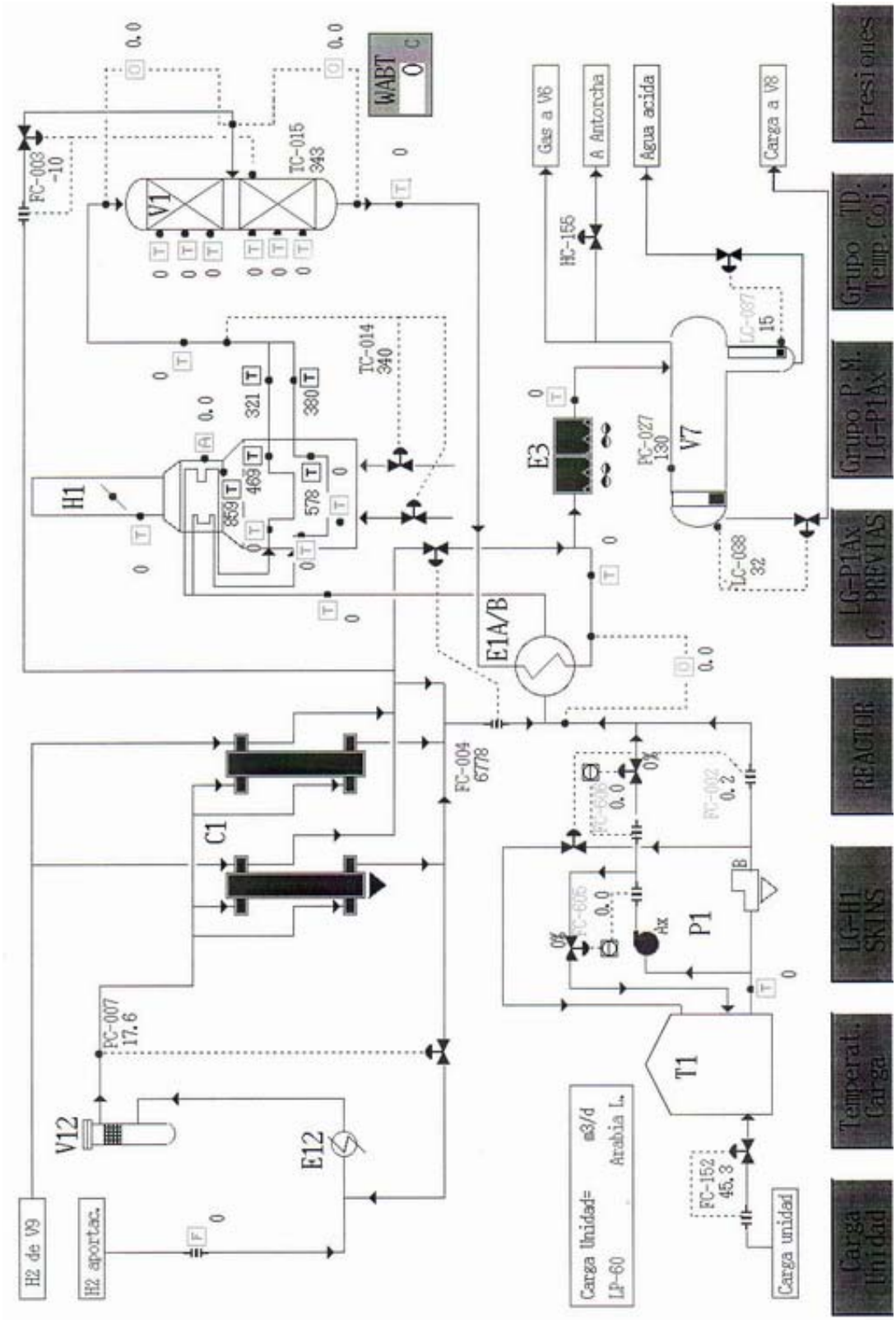

FIGURA C-17. UNIDAD GULFINISHING: ZONA DE REACCIÓN

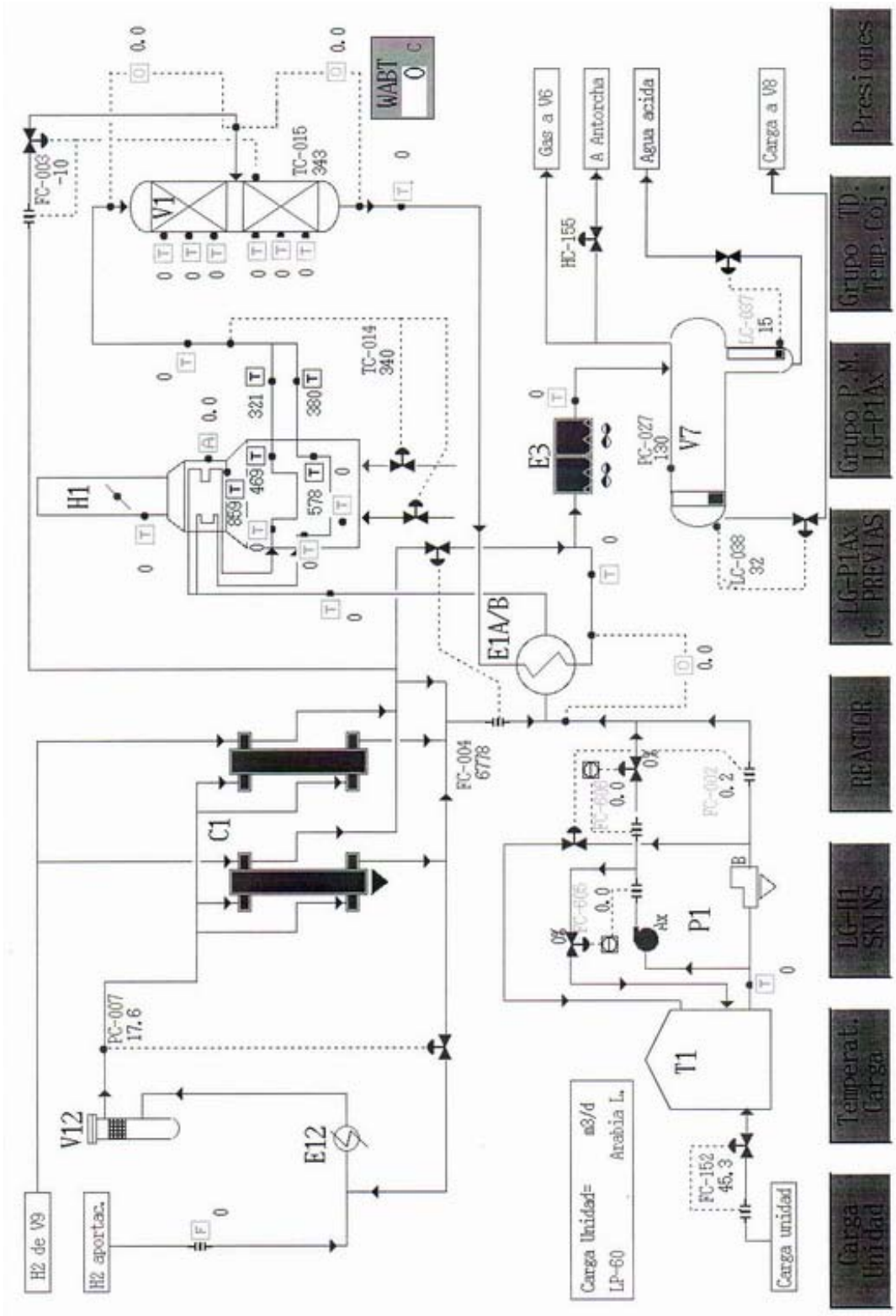

FIGURA C-18. UNIDAD GULFINISHING: ZONA DE STRIPPING

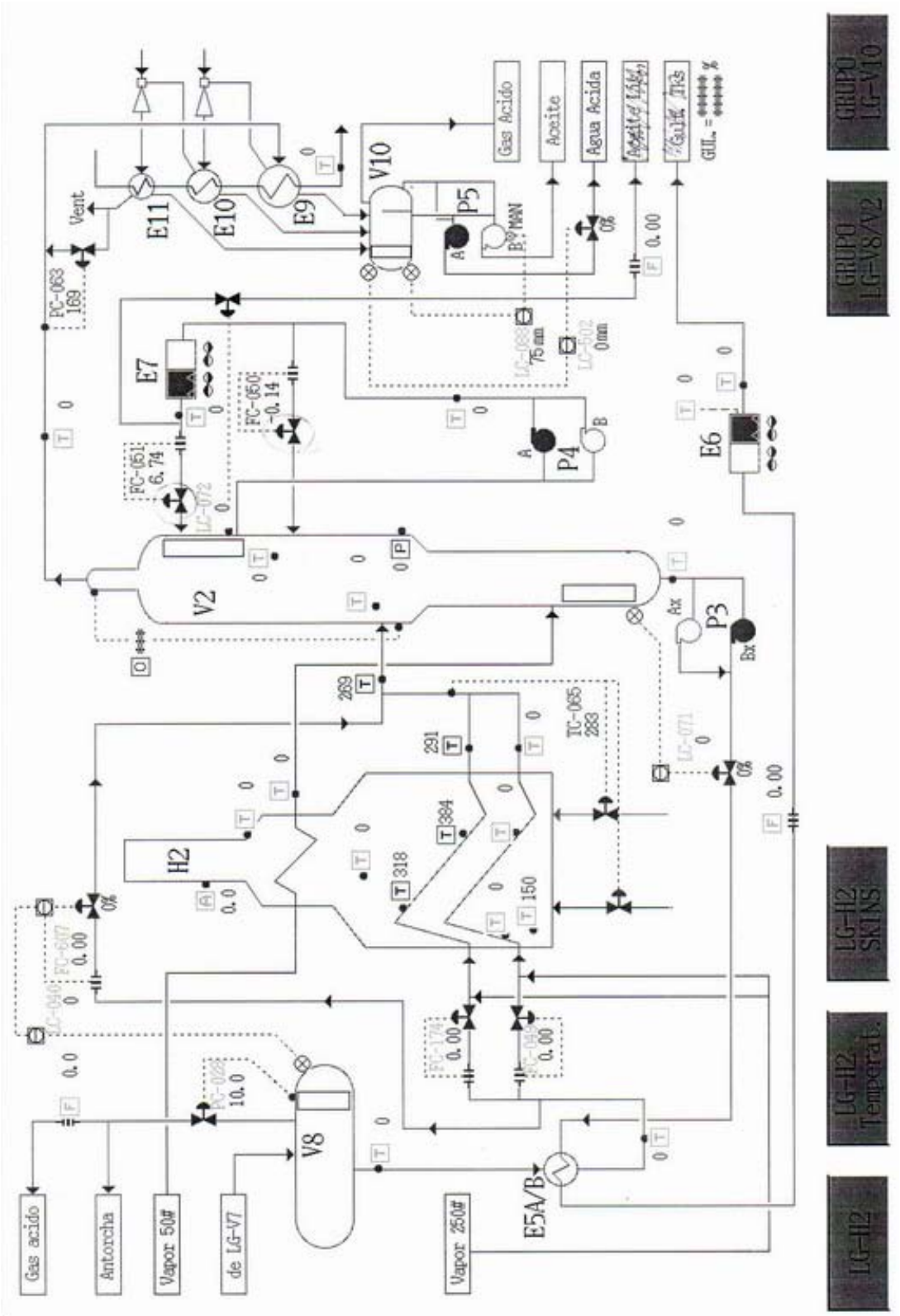

FIGURA C-19. UNIDAD GULFINISHING: GAS Y AMINAS

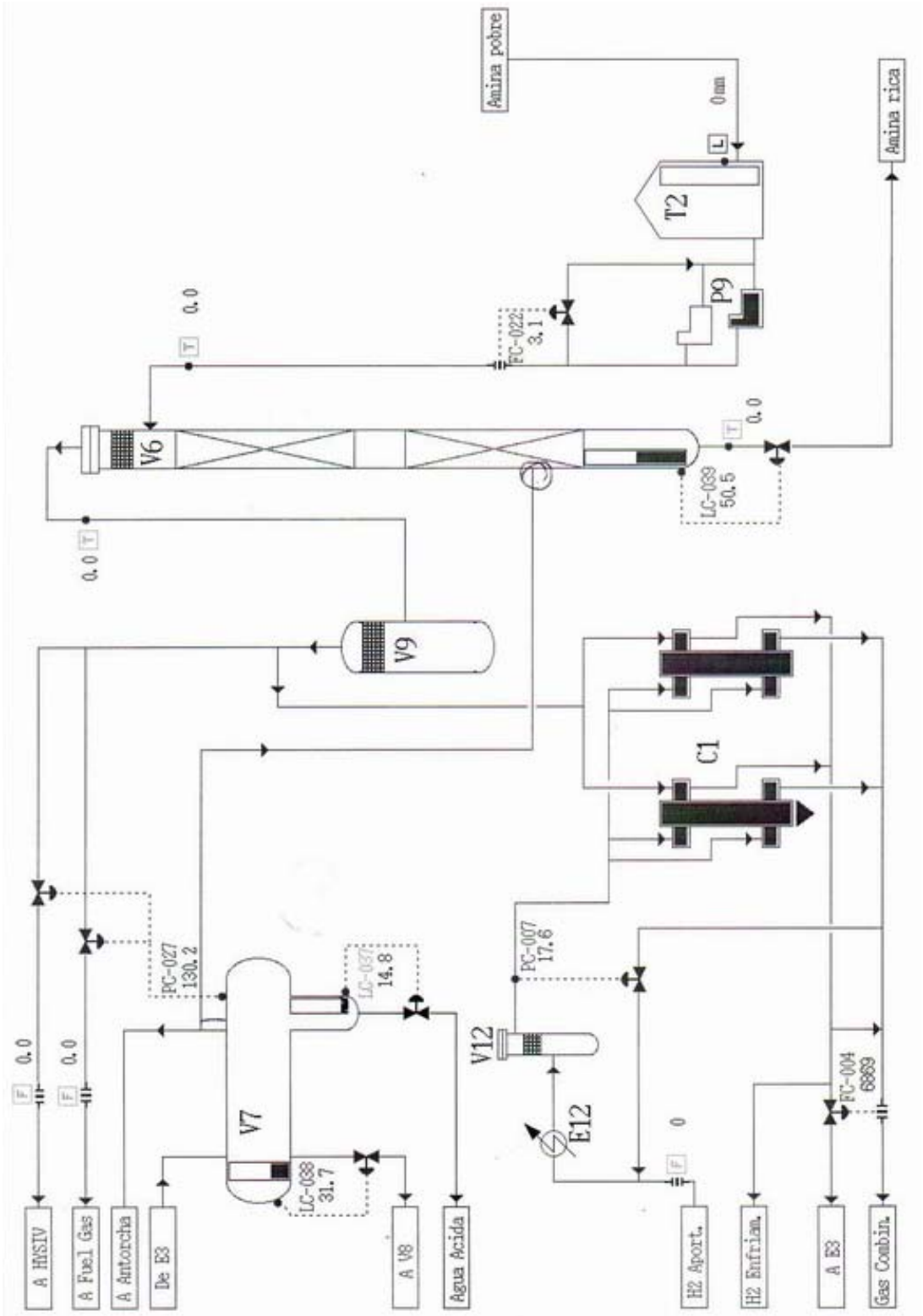

FIGURA C-20. UNIDAD GULFINISHING: GAS ÁCIDO

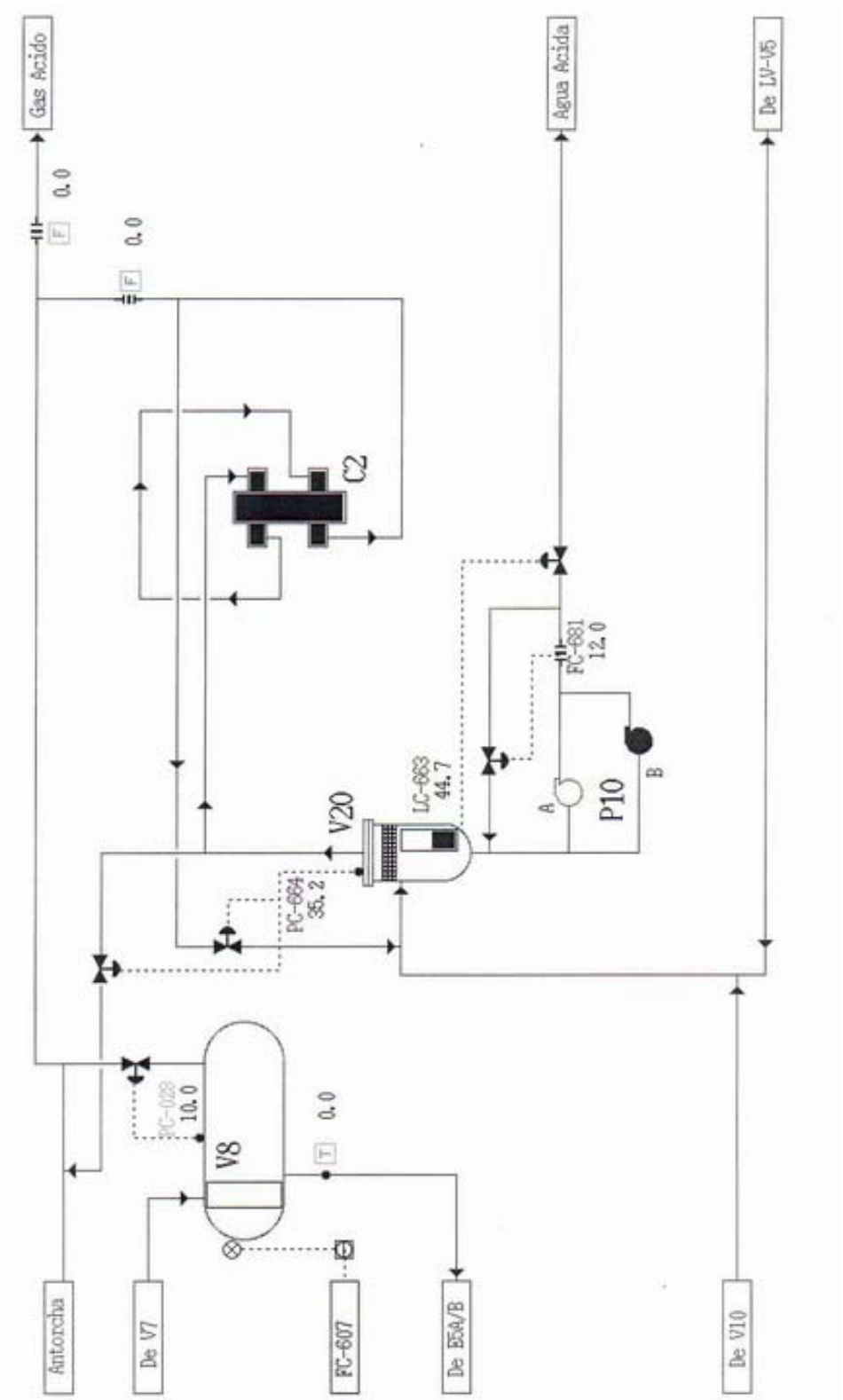

FIGURA C-21. UNIDAD GULFINISHING: LG-P1Ax

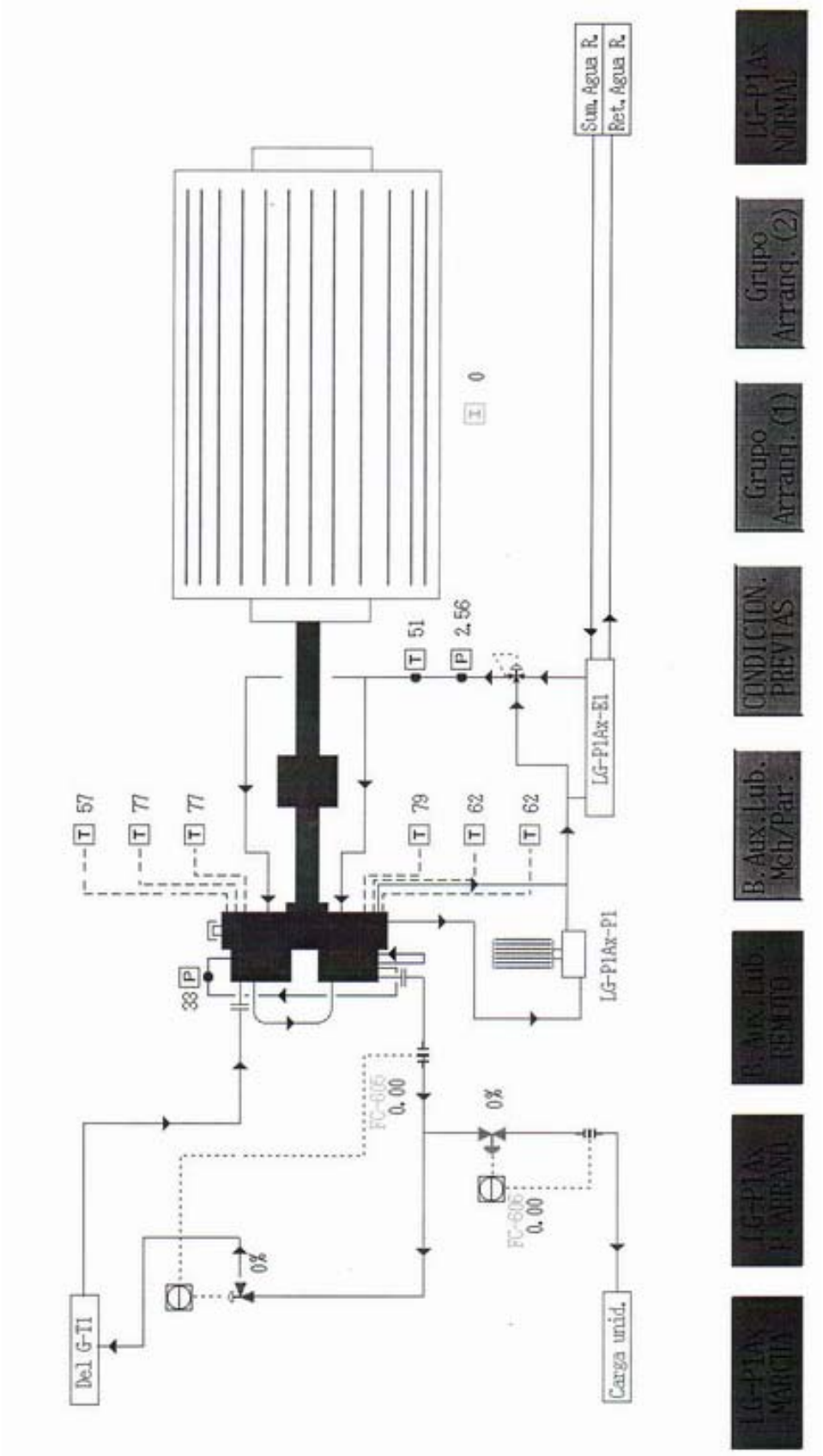

FIGURA C-22. UNIDAD GULFINISHING: HORNOS

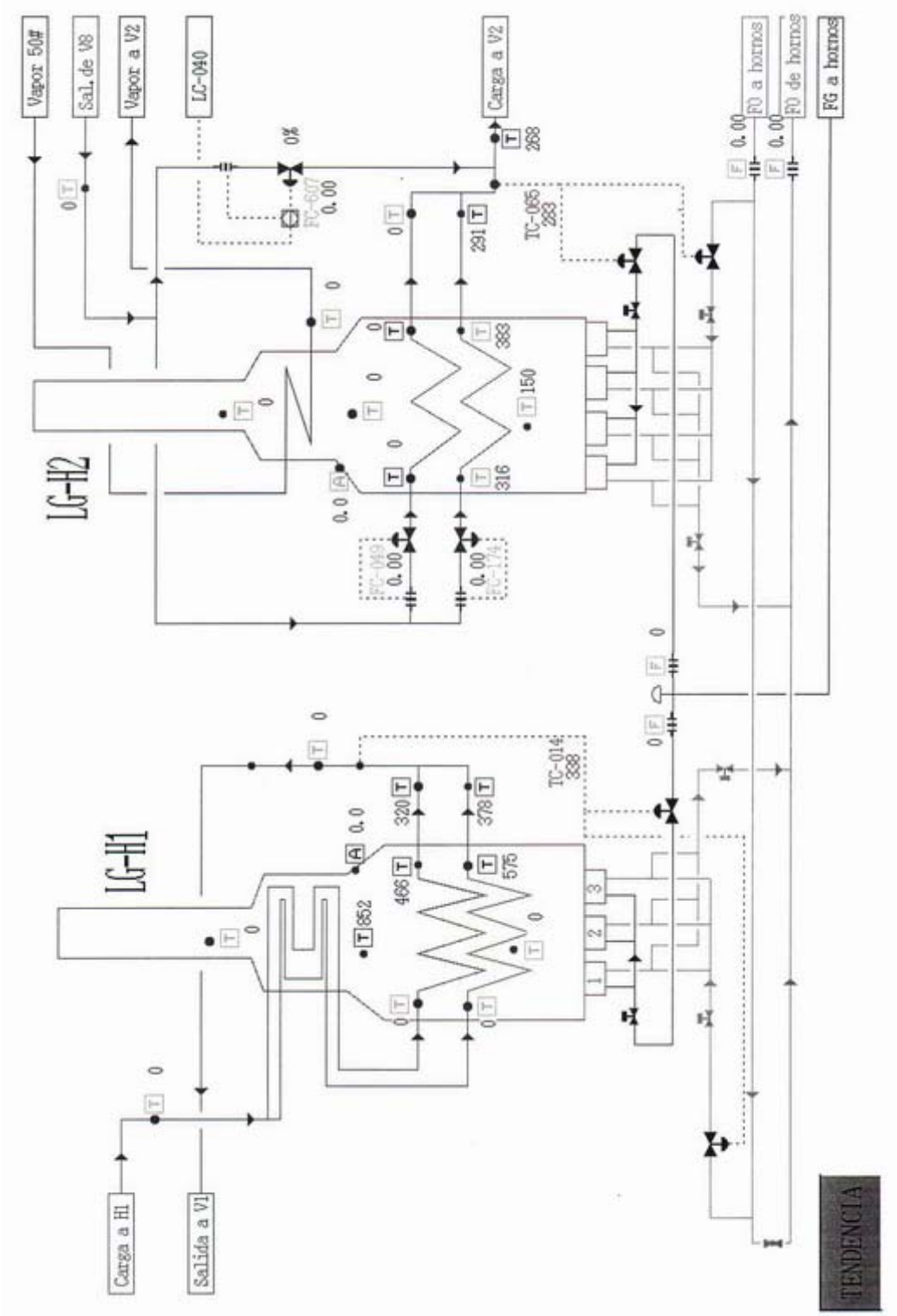

FIGURA C-23. UNIDAD DESPARAFINADO: CARGA Y ENFRIAMIENTO

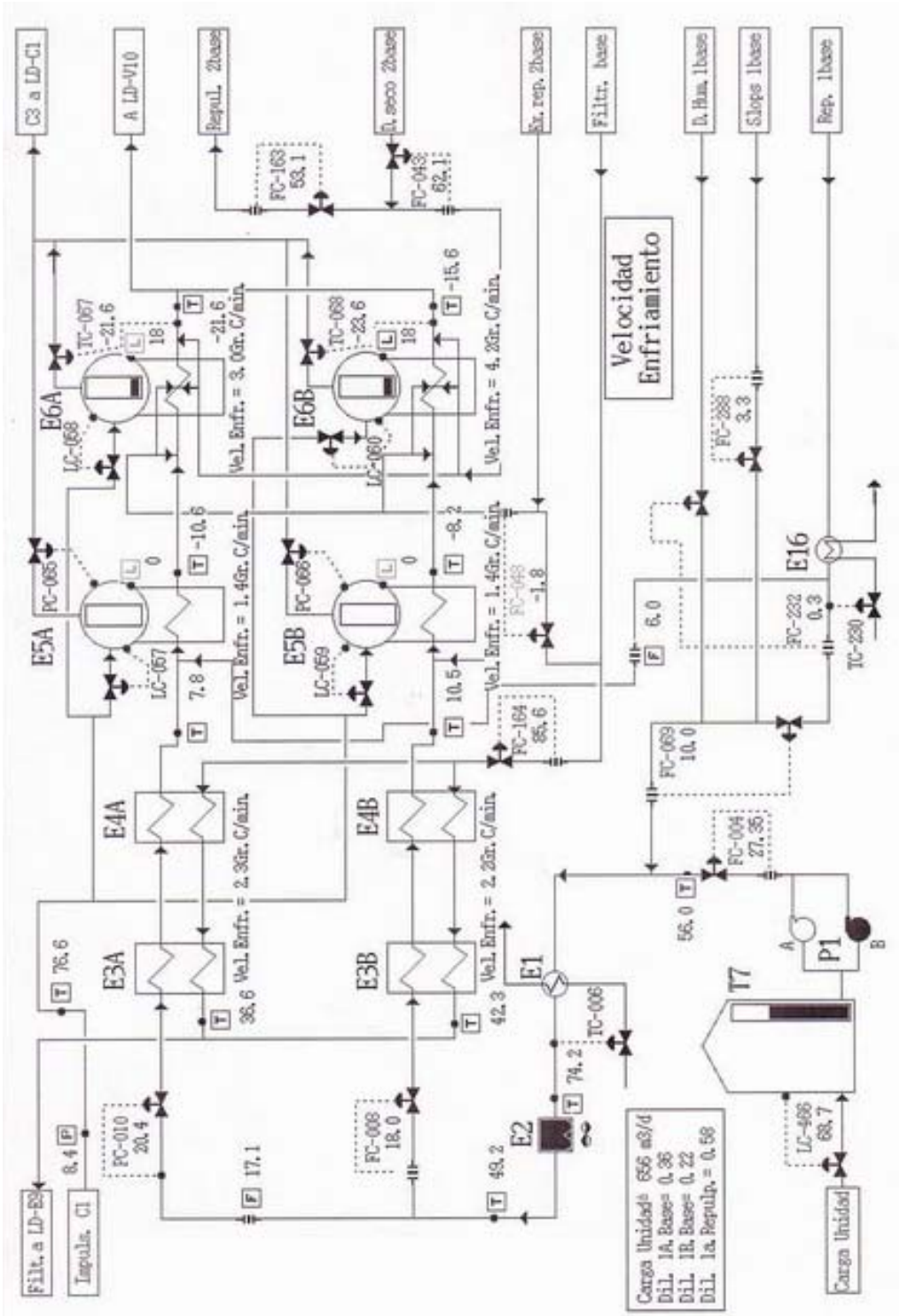

FIGURA C-24. UNIDAD DESPARAFINADO: FILTRACIÓN BASE

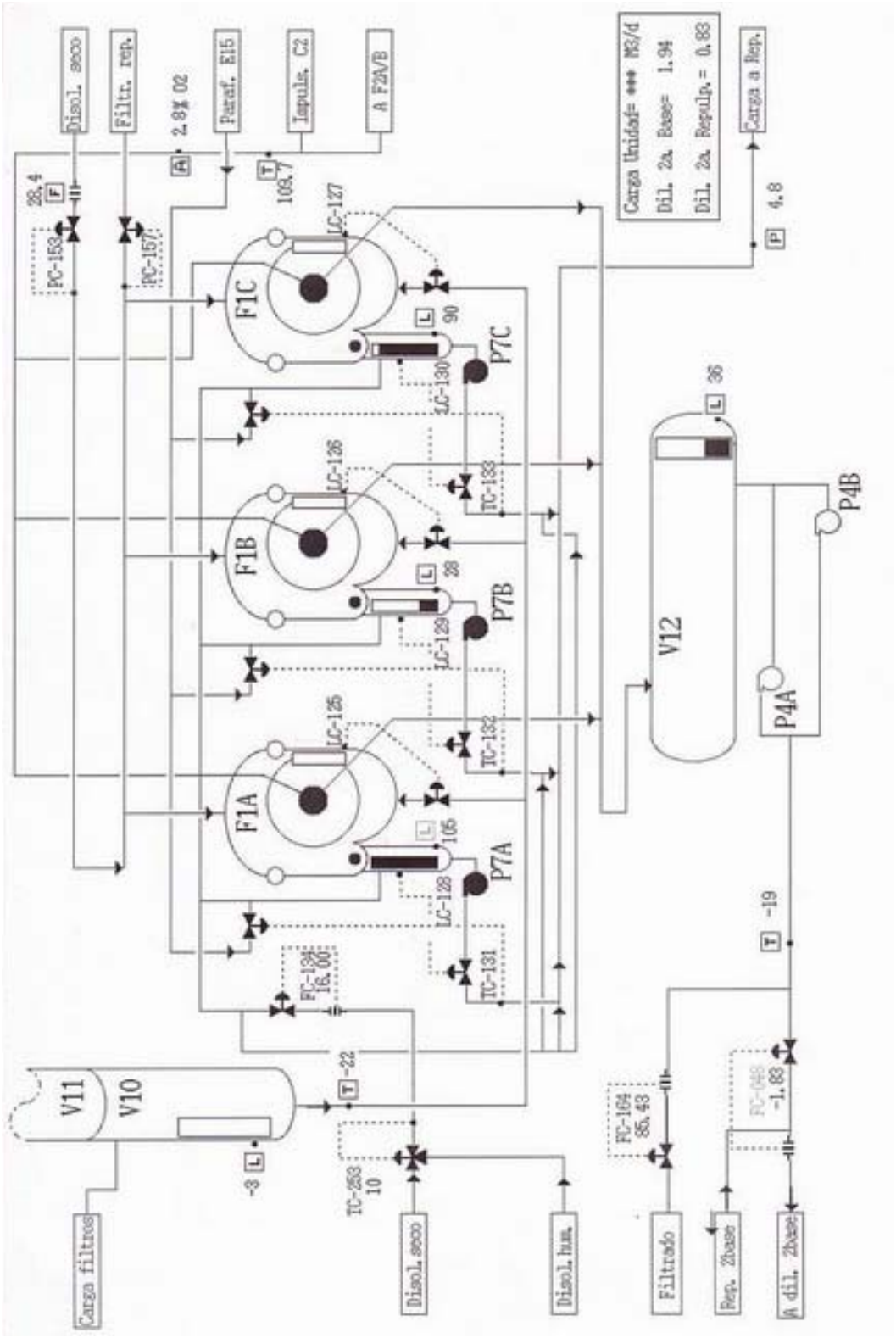

FIGURA C-25. UNIDAD DESPARAFINADO: FILTRACIÓN REPULPADO

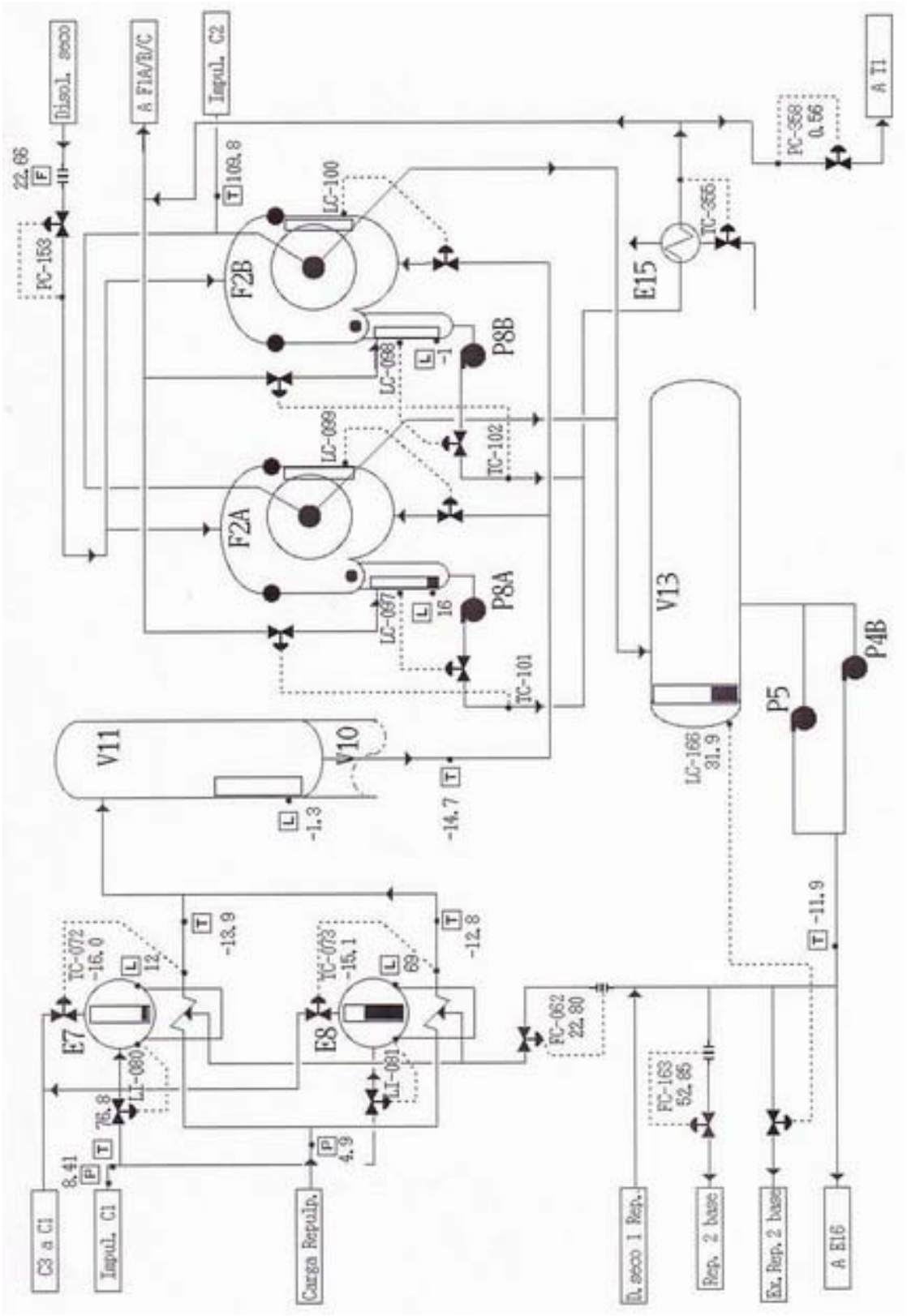

FIGURA C-26. UNIDAD DESPARAFINADO: DISOLVENTES

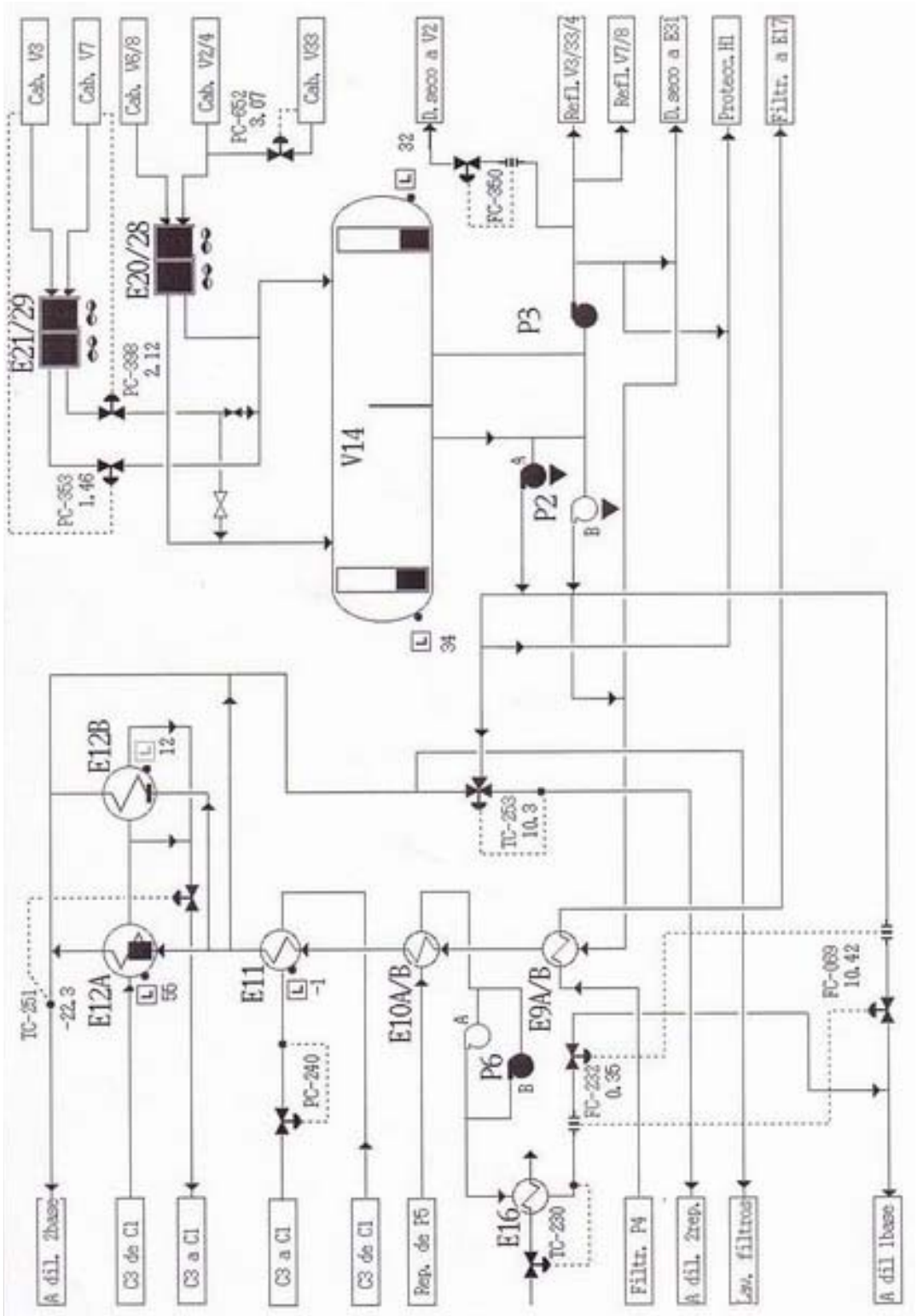

FIGURA C-27. UNIDAD DESPARAFINADO: ZONA DE ACEITE

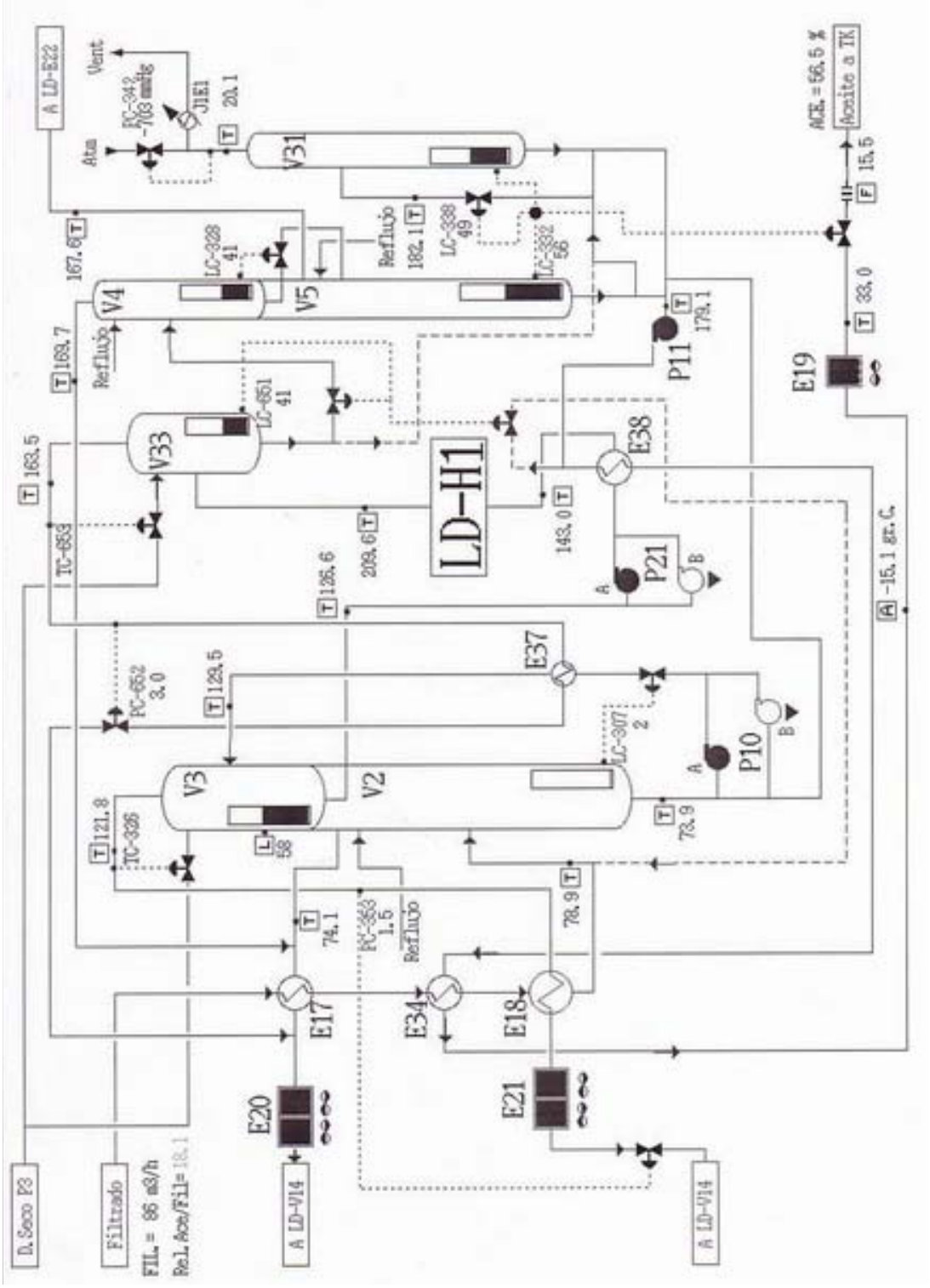

FIGURA C-28. UNIDAD DESPARAFINADO: ZONA DE PARAFINA

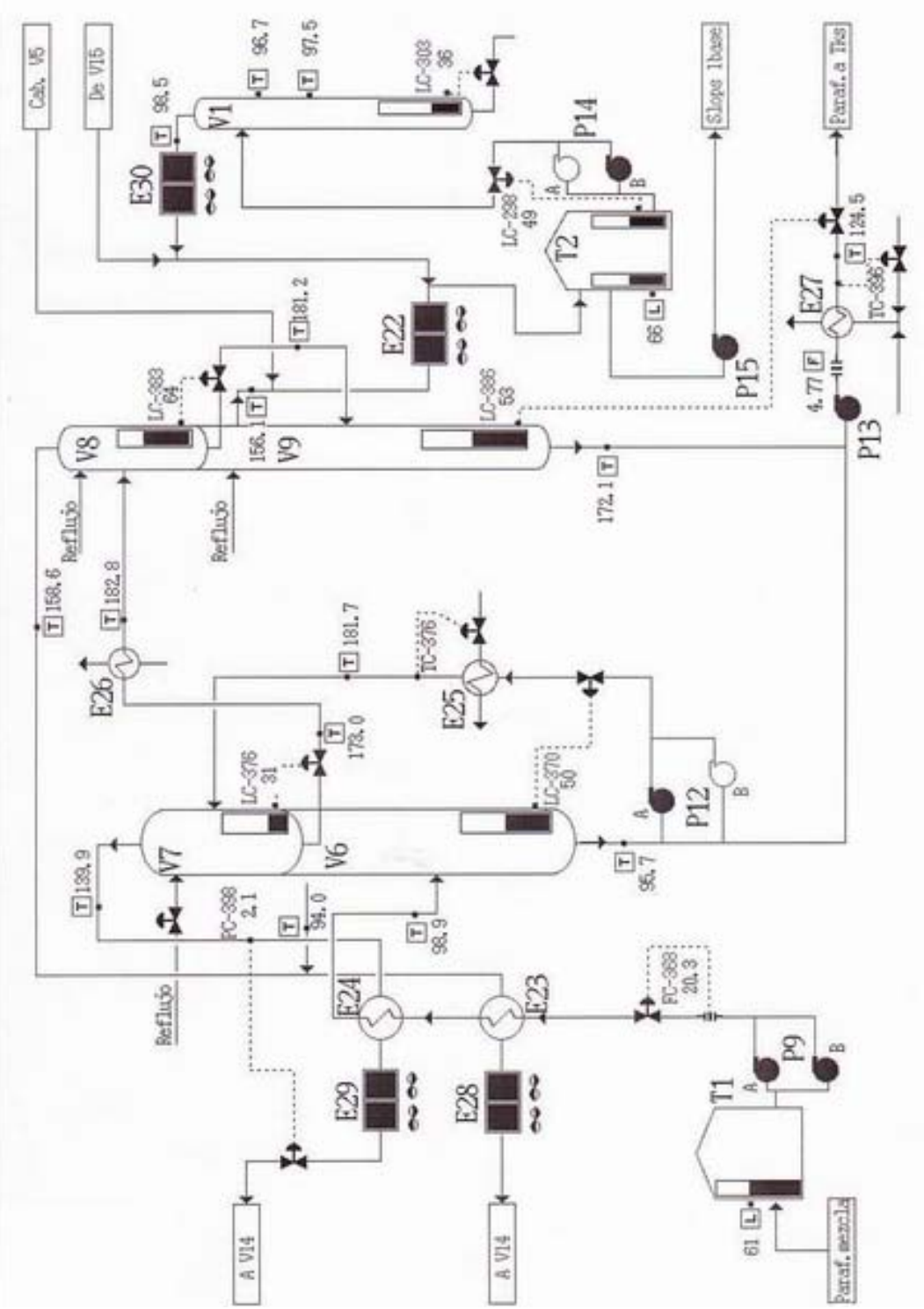
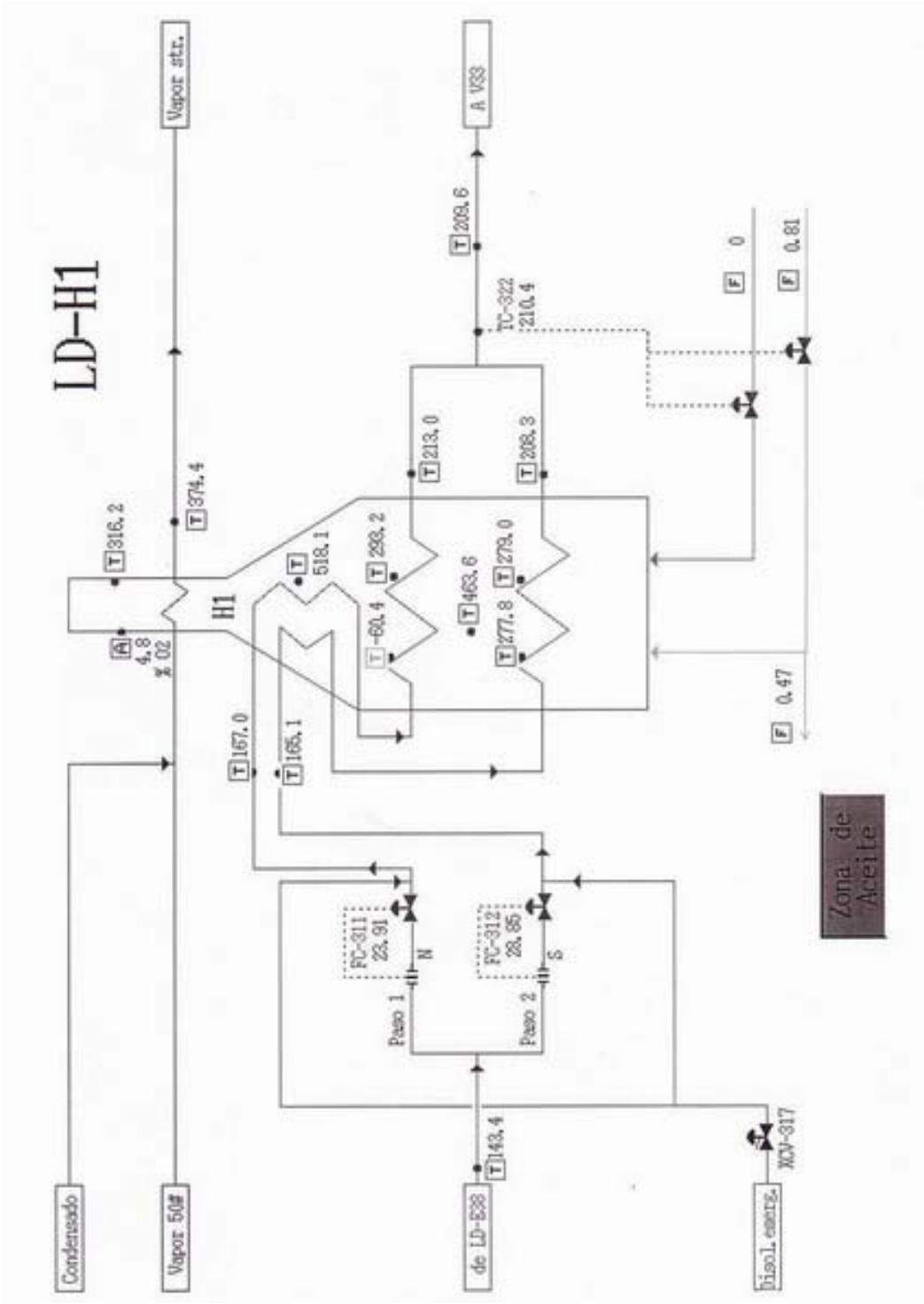
FIGURA C-29. UNIDAD DESPARAFINADO: HORNO