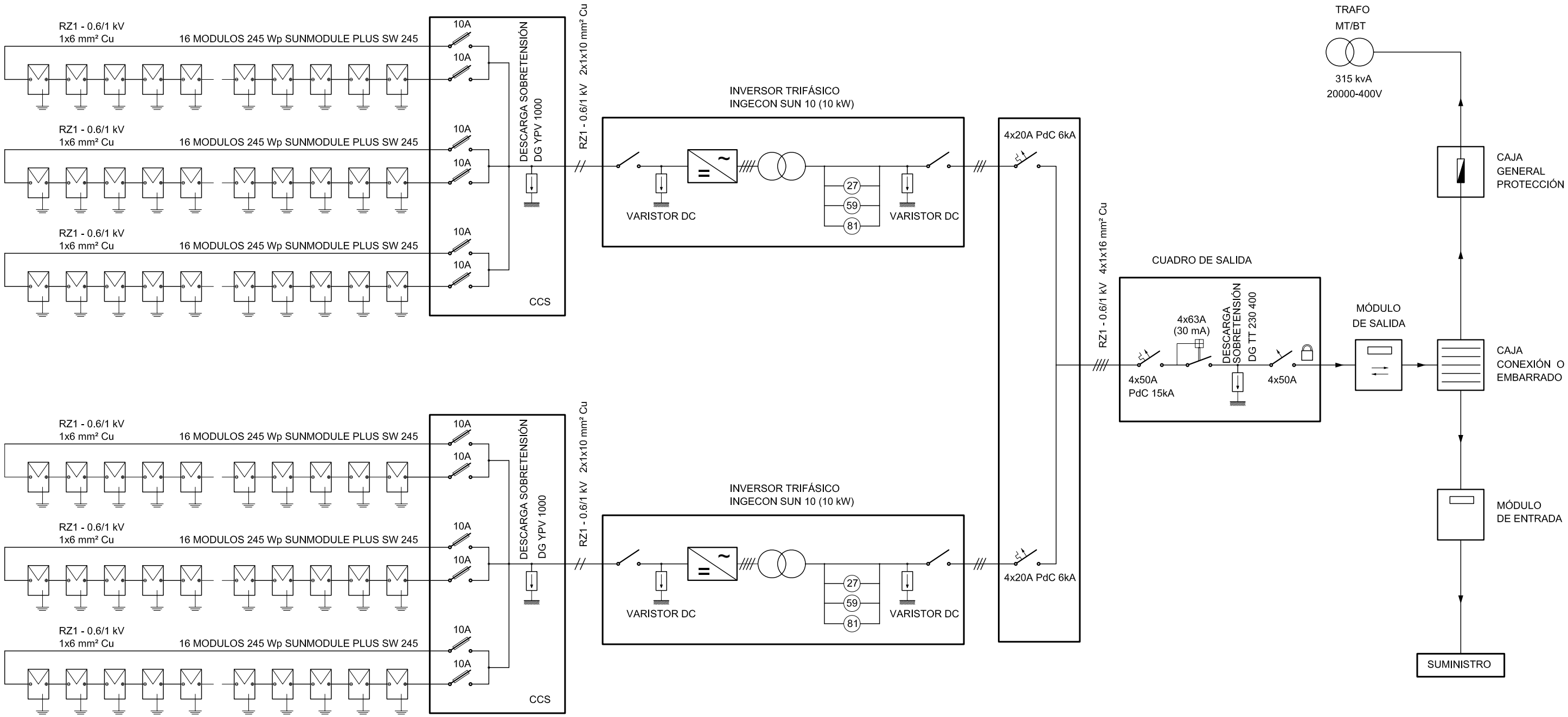

SIMBOLOGIA

- SECCIONADOR FUSIBLE
- DESCARGADOR DE SOBRETENSIÓN
- SECCIONADOR
- INTERRUPTOR AUTOMÁTICO
- INTERRUPTOR MANUAL
- INTERRUPTOR DIFERENCIAL
- TRANSFORMADOR DE SEPARACIÓN GALVÁNICA
- (27) RELE DE MINIMA TENSION
- (59) RELE DE SOBRETENSION
- (81) RELE DE FRECUENCIA
- INVERSOR

CCS = CAJA CONCENTRADORA DE SERIES

Nº REV.	FECHA	DESCRIPCION	REVISADO	APROBADO
FECHA	MAR.-2013	PROYECTO FIN DE CARRERA		
DIBUJADO	MAR.-2013	INSTALACION DE GENERACION ELECTRICA FOTOVOLTAICADE 20kW		
COMPROBADO	MAR.-2013			

ESQUEMA UNIFILAR CONEXION A RED

ESCALA: S/E

PLANO Nº: 5/6

AUTOR:

SANTOS RODRÍGUEZ REYES - D.N.I. 48. 814. 180-S

A3