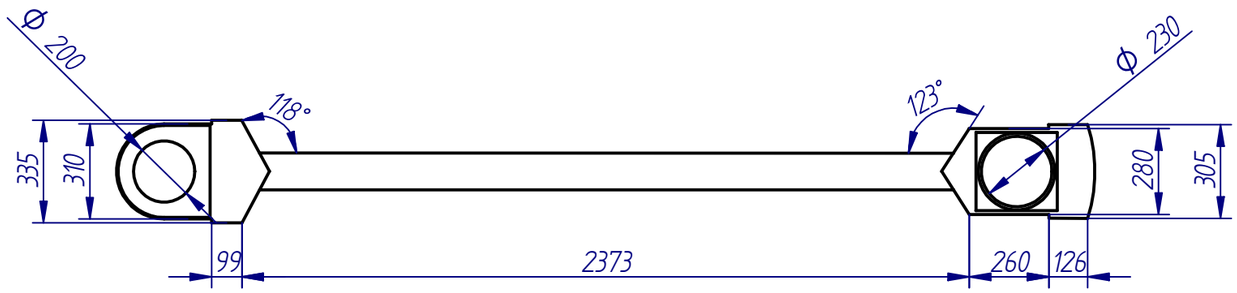

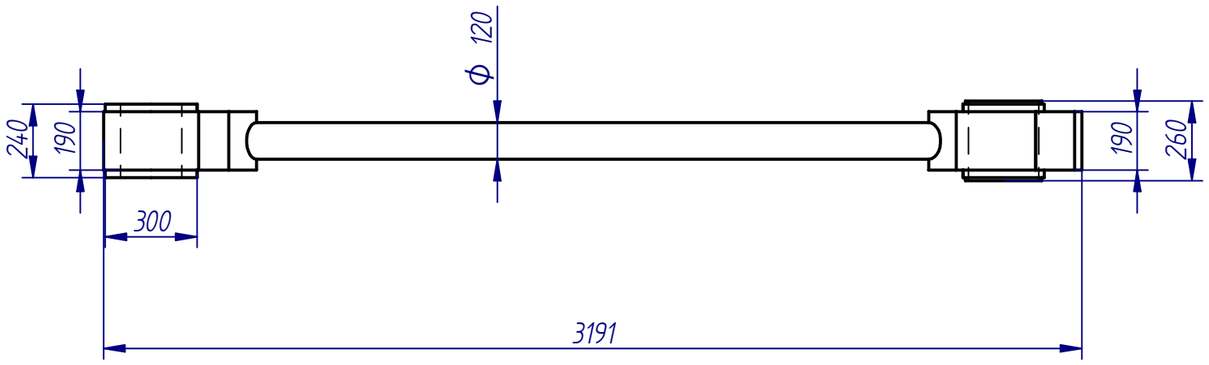

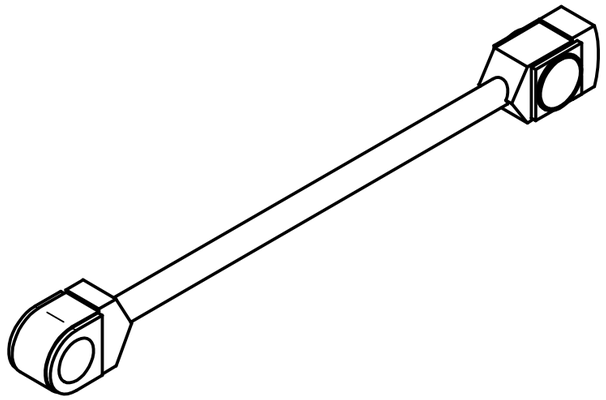

ESCUELA SUPERIOR DE INGENIEROS. UNIVERSIDAD DE SEVILLA					
Departamento de Ingeniería Gráfica				5º Ingeniería Industrial	
Proyecto: G.E. Van der Kerchove - animacion, planos y descripcion de funcionamiento					Plano Nº :
Alumno	Francisco Menacho Valle	DNI	44050939 - M	BIELA	16
Profesor	José Luis Rodriguez Álvarez				
Sistema :	Escala 1:20	Unidad : milímetro	Fecha : 05/03/14		

SOLID EDGE ACADEMIC COPY