CCOP
SALA DE COMPRESORES

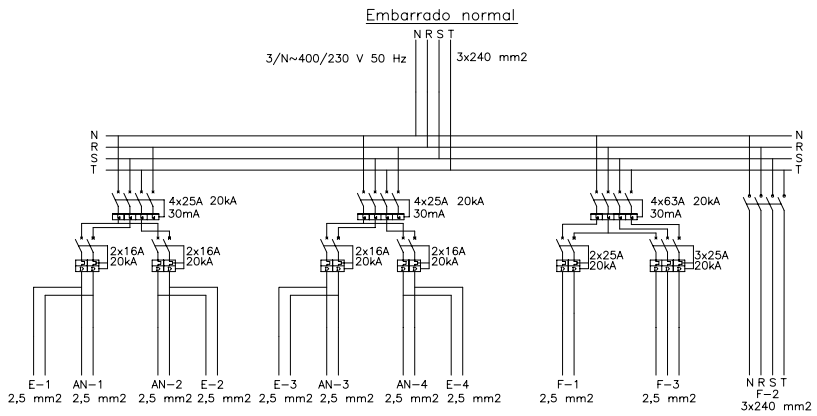

COEX1
OFICINAS EXTERIORES, PLANTA BAJA

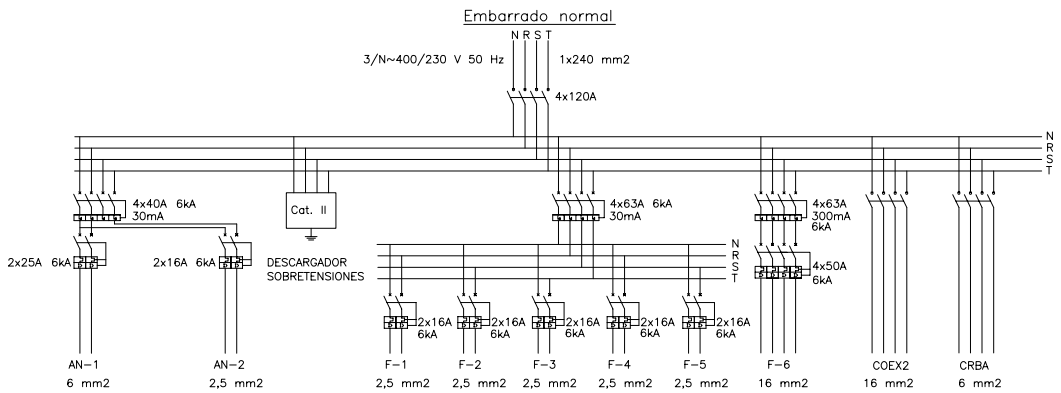

COEX2
OFICINAS EXTERIORES, PLANTA ALTA

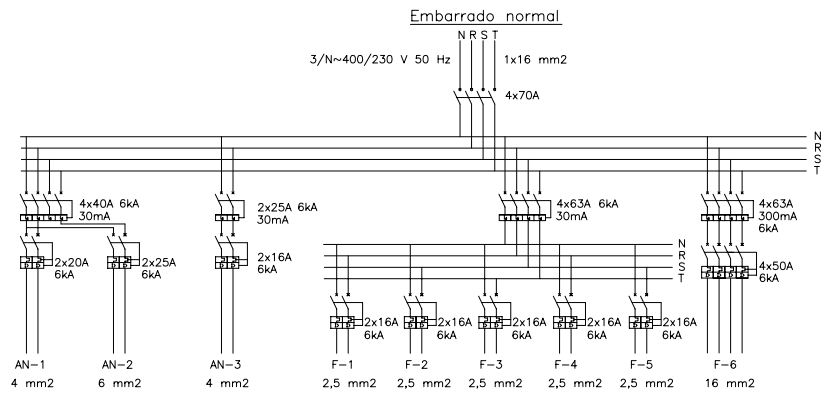

REV.	FECHA	DESCRIPCION	DIBUJADO	COMPROBADO	APROBADO

	DIBUJADO	COMPROB.	NO DEFINITIVO SIN LA FIRMA DE ALUMNO AUTOR DEL PROYECTO FIN DE CARRERA	REVISION
FECHA			CARLOS TEJADA MOLINA nº 7842	
NOMBRE				

PLANO N.

ESCALAS
DIN-A3

Encargo
PROYECTO DE NUEVA FUNDICION

Titulo
CUADROS CCOP, COEX1, COEX2

Ingenieria

Proceso

ESCUELA SUPERIOR DE INGENIEROS INDUSTRIALES DE SEVILLA
DEPARTAMENTO DE INGENIERIA DEL DISEÑO