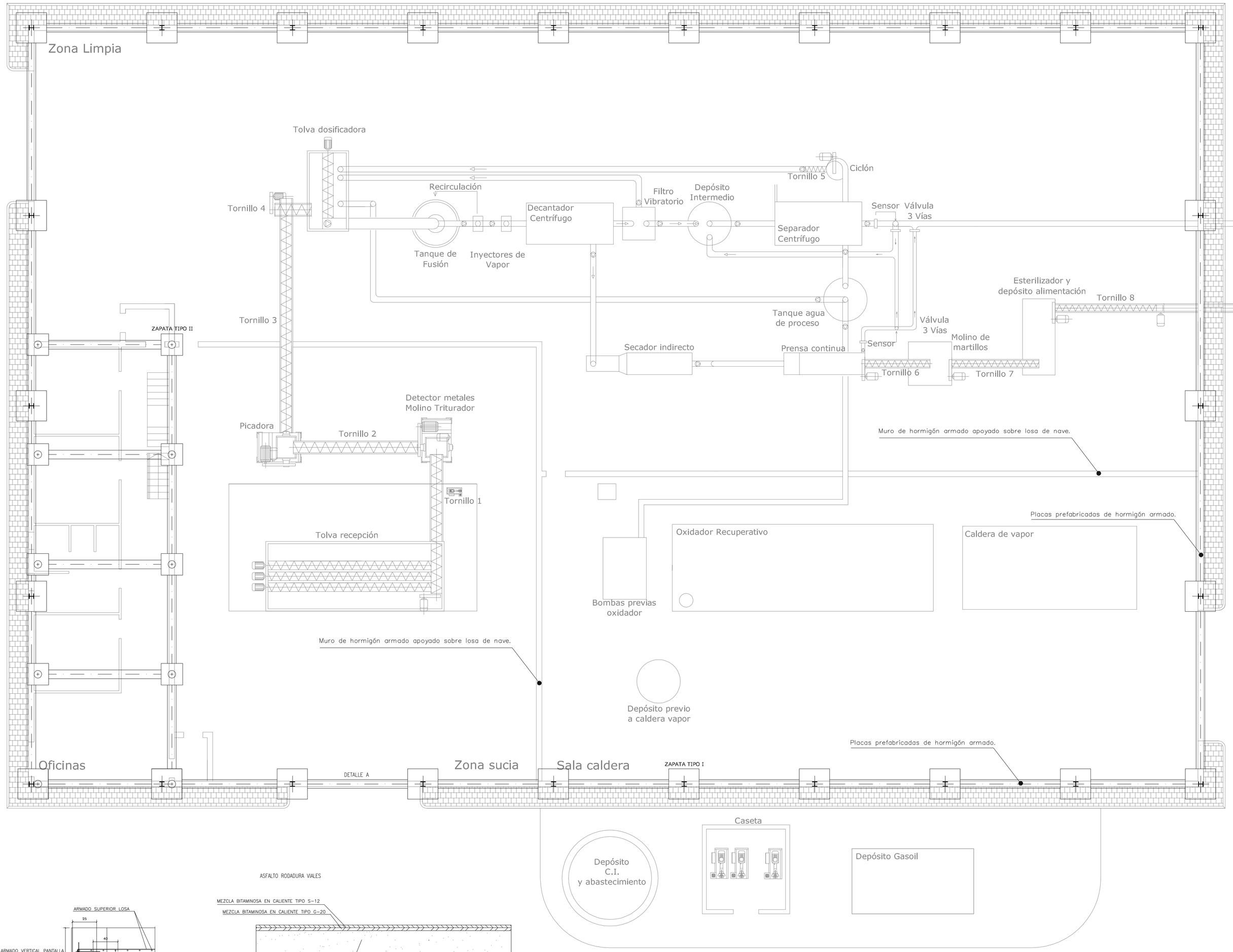

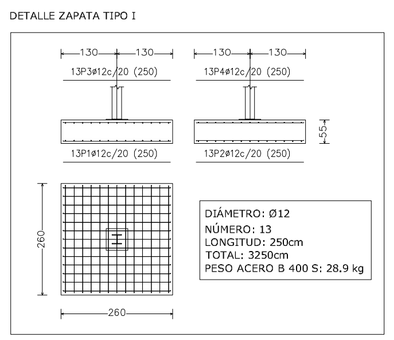

DETALLE PLACA ANCLAJE

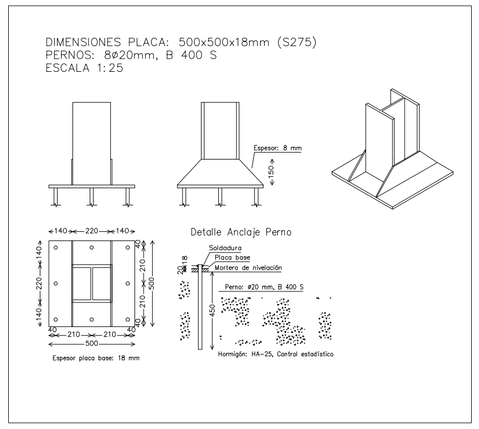

CUADRO DE ELEMENTOS DE CIMENTACIÓN						
DIMENSIONES (cm)	CANTO (cm)	ARMADO INF. X	ARMADO INF. Y	ARMADO SUP. X	ARMADO SUP. Y	
260x260	55	13ø12 c/20	13ø12 c/20	13ø12 c/20	13ø12 c/20	
RESUMEN ACERO PLACA ANCLAJE Y ELEMENTO DE CIMENTACIÓN				LONGITUD TOTAL (m)	PESO+10% (kg)	
B 400 S, CN			ø12	1560	1523	

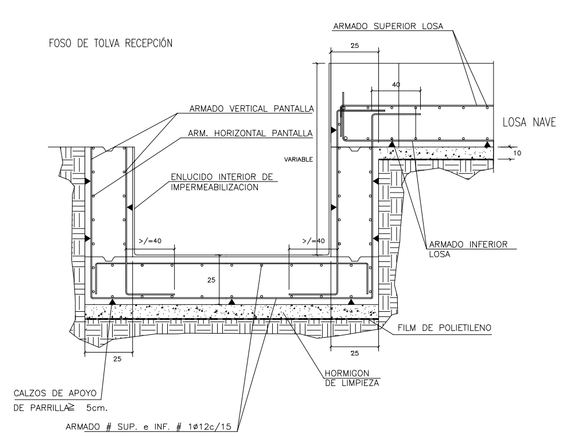

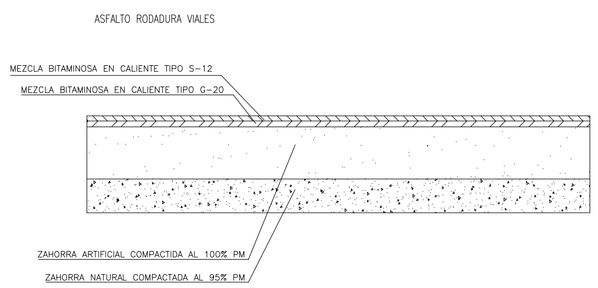

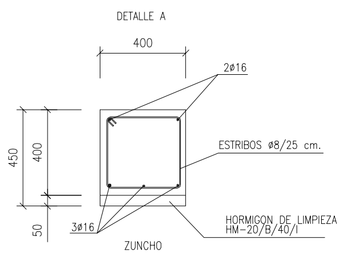

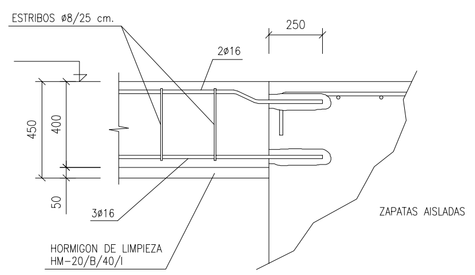

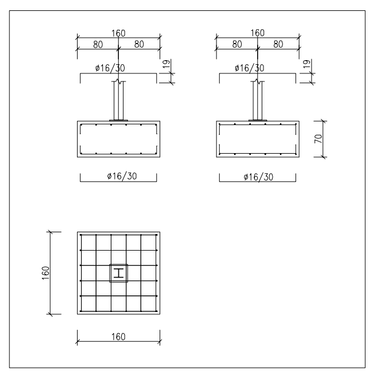

PROYECTO FIN DE CARRERA		FECHA: JUNIO 2008
INGENIERO INDUSTRIAL: Samuel Vera Ocete	Escuela Superior De Ingenieros de Sevilla	

Proyecto:
INDUSTRIA APROVECHAMIENTO DE SUBPRODUCTOS CÁRNICOS

PLANO: OBRA CIVIL Cimentación	ESCALA: 1:100	Nº PLANO: OC.10