**ISS-51** Arqueta de paso-A.B.P

**EAT-2** Cerco de perfil laminado L50.5 mm al que irán soldadas las armaduras de la tapa de hormigón.

**EFL-6** Muro aparejado de 12 cm. de espesor, de ladrillo macizo R-100 kg/cm² con juntas de mortero M-40 de espesor 1 cm.

**EHL-2** Armadura formada por redondos O 8 mm de acero AE-42 formando retícula cada 10 cm.

**EHL-4** Losa sustentada en cuatro bordes de hormigón de resistencia característica 175 kg/cm².

**RPE-14** Enfoscado con mortero 1:3 y bruñido. Angulos redondeados.

**RSS-1** Solera y formación de pendientes de hormigón en masa de resistencia característica 100 kg/cm³.

ISS-51 ARQUETA DE PASO

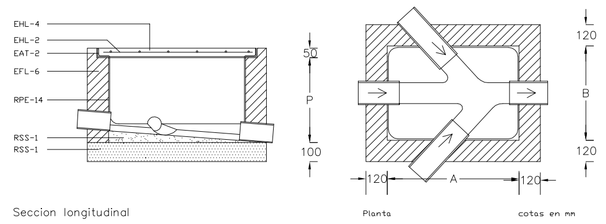


ISS-54 Separador de grasas y fangos-D

EHL-2 Armaduras superior e inferior de la tapa-losa formadas, cada una, por una parrilla de redondos ø10 mm AE-42 cada 10 cm.

EHL-4 Losa-tapa, sustentada en sus cuatro bordes, de hormigón de resistencia característica 175 kg/cm².

ISS-4 Tubería de fibrocemento sanitario de diámetro interior D mm.

EFL-6 Muro aparejado de 25 cm de espesor, de ladrillo macizo R-100 kg/cm², con juntas de mortero M-40 de espesor 1 cm.

RPE-14 Enfoscado con mortero 1:3 y bruñido. Angulos redondeados.

RSS-1 Solera de hormigón en masa de resistencia característica 100 kg/cm².

ISS-54 SEPARADOR DE GRASAS Y FANGOS

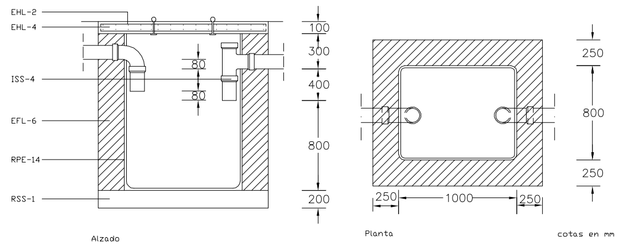


ISS-53 Arqueta sumidero-A.M

EAT-2 Contracerco en perfil laminado L20.3 mm provisto de patillas de anclaje a obra de fábrica, para recibir la rejilla del sumidero.

EFL-6 Muro aparejado de 12 cm de espesor, de ladrillo macizo R-100 kg/cm, con juntas de mortero M-40 de espesor 1 cm.

ISS-10 Rejilla plana. Desmontable.

RPE-14 Enfoscado con mortero 1:3 y bruñido. Angulos redondeados.

RSS-1 Solera y formación de pendientes de hormigón en masa de resistencia característica 100 kg/cm.

ISS-53 ARQUETA SUMIDERO

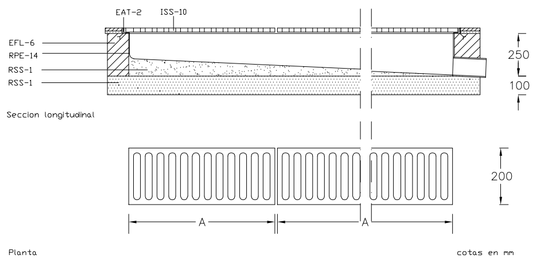


ISS-23 Desagüe de lavabos y bidés con sifón individual

ISS-1 Tubo de plomo. Diámetro interior 30 mm.
Se soldará en un extremo al sifón previo abocardado al menos en una longitud igual a su diámetro.
El otro extremo se soldará a la derivación o al manguetón del inodoro.
La soldadura se hará con estaño al 33 %.
El curvado se hará con radio interior mínimo igual a 60 mm.
Los tramos horizontales tendrán una pendiente mínima del 2,5 % y máxima del 10 %.
Se sujetarán mediante ganchos dispuestos cada 700 mm.
Se dispondrá un elemento cubrejuntas en el encuentro del tubo con el paramento.

ISS-16 Válvula de desagüe con toma para rebosadero. Diámetro interior 30 mm.

ISS-19 Sifón tipo P. Diámetro interior 30 mm. Se soldará en un extremo al manguito de la válvula de desagüe, previo abocardado al menos en una longitud igual a su diámetro. El otro extremo se soldará al tubo.

ISS-23 DESAGUE DE LAVABOS CON SIFON INDIVIDUAL

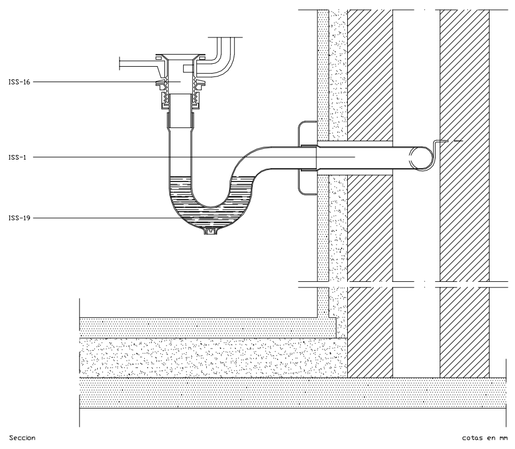


ISS-21 Bote sifónico-H
De plancha de plomo de primera fusión, con espesor mínimo 2,5 mm.
Cierre hidráulico de altura mínima 50 mm.
Espesor uniforme y superficie lisa.
Compuesto de bote cilíndrico, escudo y tapón roscado de latón, con interposición de junta tórica de goma.
Diámetro interior 125 mm.

ISS-21 BOTE SIFONICO

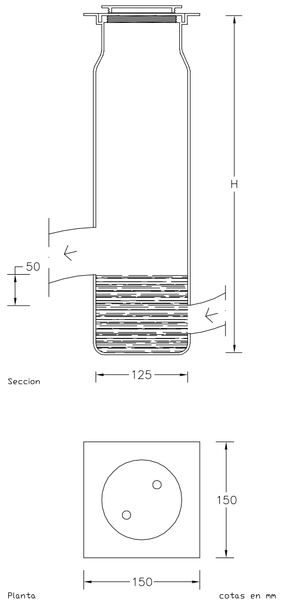


ISS-22 Desagüe de lavabos y bidés a bote sifónico
ISS-1 Tubo de plomo. Diámetro interior 30 mm.
Se soldará en un extremo al manguito de la válvula de desagüe, previo abocardado al menos en una longitud igual a su diámetro. El otro extremo se soldará al bote sifónico. La soldadura se hará con estaño al 33 %.
El curvado se hará con radio interior mínimo igual a 60 mm.
Los pasos a través del forjado se harán con contratubo de fibrocemento ligero con una holgura mínima de 10 mm, que se retacará con masilla asfáltica.
Los tramos horizontales tendrán una pendiente mínima del 2,5 % y máxima del 10 %.
Se sujetarán mediante bridas dispuestas cada 700 mm.
Se dispondrá un elemento cubrejuntas en el encuentro del tubo con el paramento.

ISS-16 Válvula de desagüe con toma para rebosadero. Diámetro interior 30 mm.

ISS-22 DESAGUE DE LAVABOS A BOTE SIFONICO

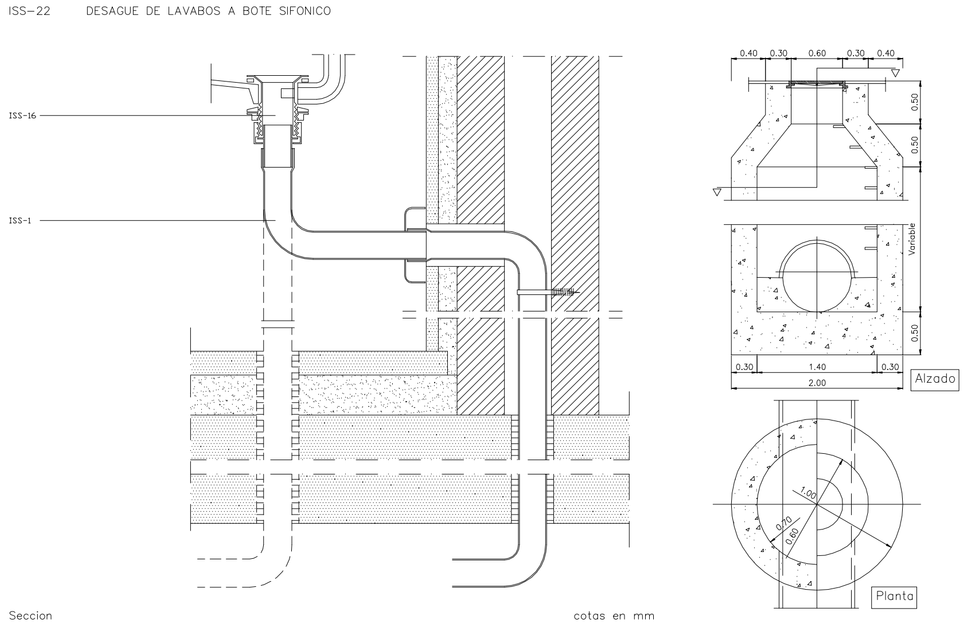


ISS-34 Desagüe de inodoros y vertederos-D
ISS-2 Manguetón de plomo. Diámetro interior D mm.
Vertedero D=70
Inodoro sifónico D=80
Inodoro con cisterna D=100

Se reforzará en ambos extremos con manguitos de latón que se fijarán al aparato y a la derivación de la bajante interponiendo anillo de caucho y sellando con masilla asfáltica.
La unión del manguetón a los manguitos será soldada previo abocardado en el extremo superior. La soldadura se hará con estaño al 33 %.
Los pasos a través del forjado se harán con contratubo de fibrocemento ligero con una holgura mínima de 10 mm, que se retacará con masilla asfáltica.
Los pasos a través de elementos de fábrica se sellarán con masilla asfáltica.

ISS-34 DESAGUE DE INODOROS Y VERTEDEROS

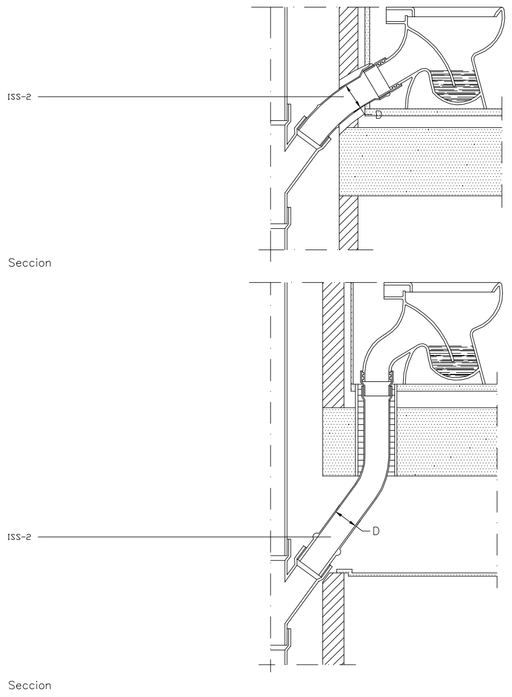


ISS-41 Bote sifónico colocado-D.H
ISS-1 Tubo de plomo. Diámetro interior D mm.
Será superior, al menos en en un paso al mayor de los tubos de acometida.
Se soldará en un extremo al bote sifónico. El otro extremo se soldará al manguetón del inodoro o a manguito de latón fijado a la bajante interponiendo anillo de caucho y rellenando con masilla asfáltica.
La soldadura se hará con estaño al 33 %.
Se sujetarán mediante bridas dispuestas cada 500 mm.

ISS-21 Bote sifónico. Diámetro interior 125 mm. Se soldarán a él los tubos de desagüe de los aparatos, a una altura mínima de 20 mm. del fondo, y el tubo de salida formando un cierre hidráulico mínimo de 50 mm.
El asiento de la tapa se protegerá con grasa consistente hasta la total terminación del solado.

ISS-41 BOTE SIFONICO COLOCADO

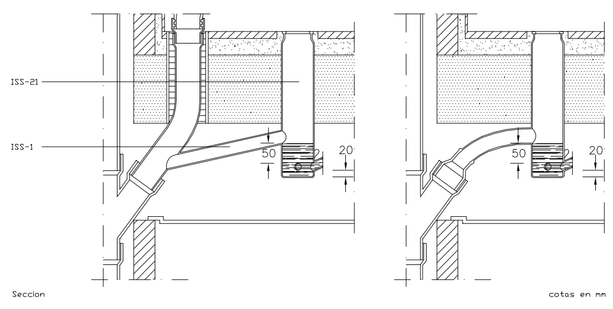


Imbornal sifónico

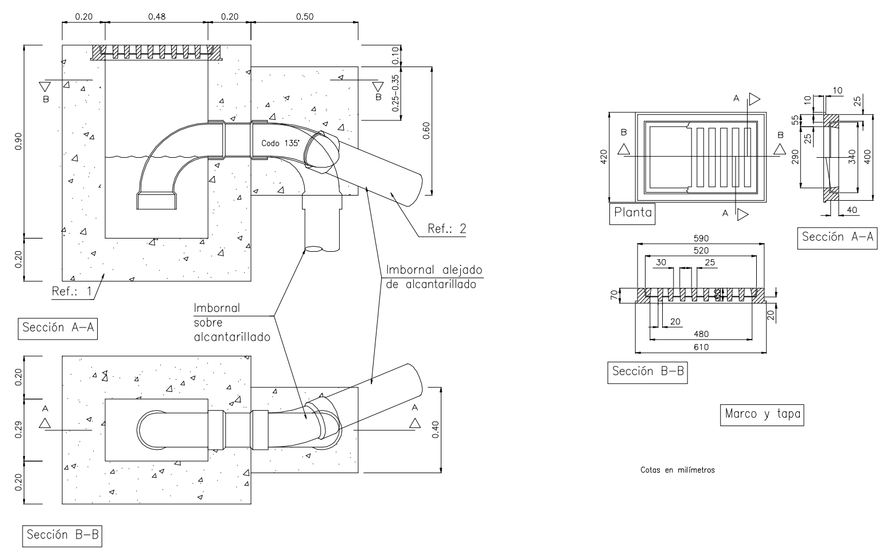


| A (mm) | D (mm) | H (mm) | C (mm) | E (mm) | F (mm) |
|---|---|---|---|---|---|
| 850 | 610 | 100 | 673 | 85 | 50 |

| | |
|---|---|
| PROYECTO FIN DE CARRERA | FECHA: JUNIO 2008 |
| INGENIERO INDUSTRIAL: Samuel Vera Ocete | Escuela Superior De Ingenieros de Sevilla |
| Proyecto: INDUSTRIA APROVECHAMIENTO DE SUBPRODUCTOS CÁRNICOS | |
| PLANO: INSTALACIÓN SANEAMIENTO<br>Detalles saneamiento | ESCALA: 1:100 |
| | Nº PLANO: IS.07 |