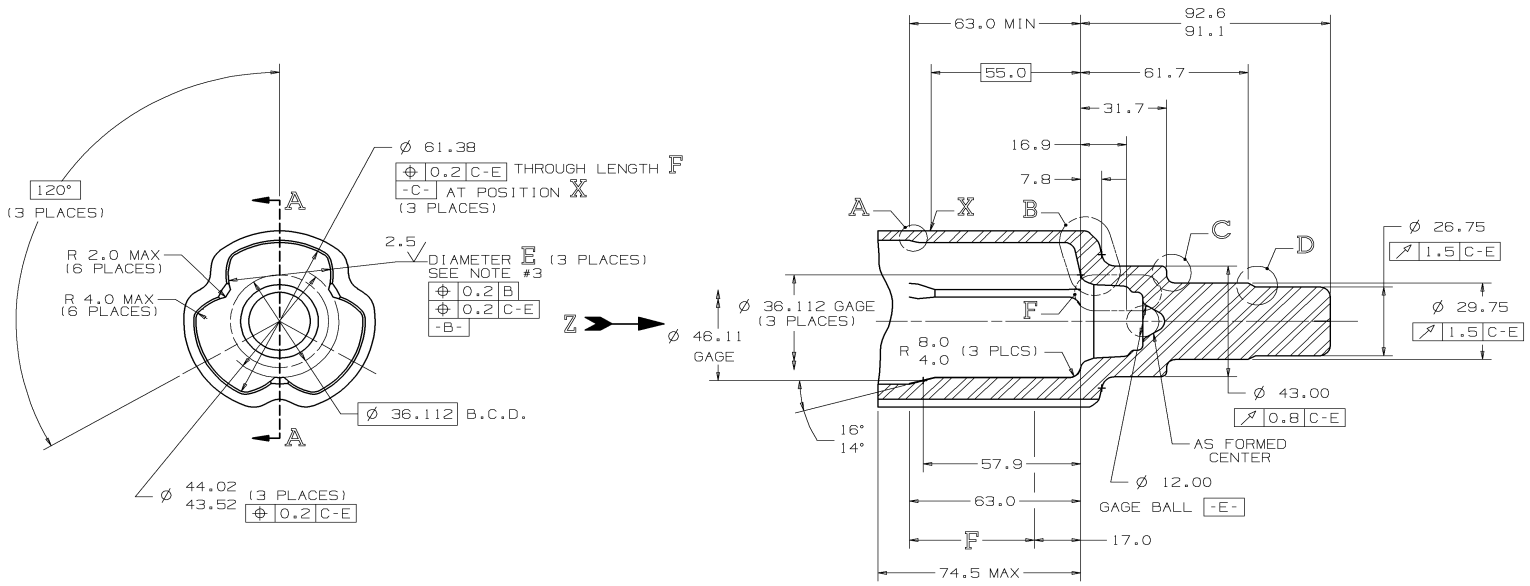

REVISIONES

SIMB. REV.	DET. N.°	DESCRIPCION	REV. POR	APR. POR	FECHA
–	–	–	–		–

INDICAR NUMEROS DE DETALLES DE ESTA HOJA

UNIVERSIDAD DE CADIZ

GRABAR EN CADA DETALLE FABRICADO.
NUMERO DE PLANO Y NUMERO DE DETALLE CON EL SIMBOLO (LETRA) DE LA ULTIMA REVISION QUE CORRESPONDA A ESE DETALLE.

NO TOMAR DIMENSIONES USANDO LA REGLA O ESCALIMETRO, SINO A TRAVES DE VALORES NUMERICOS DE COTA.

SI NO SE ESPECIFICA LO CONTRARIO:
LA TOLERANCIA GENERAL SERA ± 0.25
LA TOLERANCIA ANGULAR ± 1°
TODAS LA DIMENSIONES EN MILIMETROS
ELIMINAR TODAS LAS ARISTAS VIVAS

DESCRIPCION: PROYECTO FIN CARRERA

MAQUINA N°:

APROBADO POR:	DIBUJADO POR: JCH
REVISADO POR:	ESCALA:
FECHA:	FECHA: JULIO 2007

PROYECCION EUROPEA

PIEZA PRODUCC.N°.	PIEZA PRODUCC.N°.	HOJA N°:	N° DE HOJAS.	PLANO
		1	–	PIEZA DE FORJA